ООО "Мустафин и Компания"

Свидетельство: № П-117-66122039485-02032016-124 от 02.03.2016

Заказчик: МКУ «УКС» г. Каменск - Уральский

Комплексное благоустройство общественной территории пешеходной аллеи по ул. Тевосяна до площади Ленинского Комсомола

Рабочая документация

Генеральный план

64 / 20 - ГП

2020 г.

ООО "Мустафин и Компания"

Свидетельство: № П-117-66122039485-02032016-124 от 02.03.2016

Заказчик: МКУ «УКС» г. Каменск - Уральский

Комплексное благоустройство общественной территории пешеходной аллеи по ул. Тевосяна до площади Ленинского Комсомола

Рабочая документация

Генеральный план

64 / 20 - ГП

Директор Мустафин С.Н.

ГАП Фаизганов Р.Ф.

2020 г.

Взам. инв. №

одпись и дата

Инв. № подл.

Ведомость рабочих чертежей основного комплекта

Лист	Наименование	Примечание
1.1-1.14	Общие данные	
2	Разбивочный план М 1:500	
3	План организации рельефа М 1:500	
4	План земляных масс	
5	План демонтажных работ М 1:500	
6	План покрытия велодорожек, тротуаров и площадок М 1:500	
7	План озеленения М 1:500 План расстановки малых архитектурных	
	форм и переносных изделий М 1:500	
8	Конструкции покрытий . Узлы сопряжения покрытий.	
9	Сводный план инженерных сетей М 1:500	
10	Фундамент для перголы	
11	Фундамент под навес	
12	Схема информационного указателя. Фундамент.	
13	Секция ограждения. Фундамент.	
14	Раскладка тротуарной плитки. Рисунок 1.	
15	Фрагмент 1.	
16	Фрагмент 2.	
17	Узел прохода электрокабеля под проездами, тротуарами	
18	Узел прохода кабеля связи под тротуарами	

Согласовано

Взам.инв.N °

Подпись и дата

Инв.N°подл.

Изм.	Кол.уч.	Лист	N док.	Подп.	Дата
Разработ.		Грибанова			10.20
Г А П		Файзганов			10.20
Директор		Мустафин			10.20
Н.контр.		Жердева			10.20

64/20-ГП

Комплексное благоустройство общественной территории пешеходной аллеи по ул. Тевосяна до площади Ленинского Комсомола

Стадия	Лист	Листов
Р	1.1	18

Общие данные

ООО "Мустафин и Компания"

Ведомость ссылочных и прилагаемых документов

Обозначение	Наименование	Примечание
	Ссылочные документы	
ГОСТ 6665-91	Камни бетонные и железобетонные	
	бортовые	
ГОСТР52289-2019	Правила применения дорожных знаков,	
	разметки, светофоров, дорожных	
	ограждений и направляющих устройств	
ГОСТР51256-2011	Дорожная разметка	
ГОСТ9128-2013	Асфальтобетон	
ГОСТ25607-2009	Щебень	
ГОСТ 8736 -93	Песок	
ГОСТ 25192-2012	Бетон	
ГОСТ 22245-90	Битумы нефтяные дорожные	
	Прилагаемые документы	
	Коммерческие предложения:	
	Продукции ООО "ЮГОР-Урал"	
	Продукции ООО "Метасфера"	
	Продукции ООО "Каслинский завод архитектурно-	
	-художественного литья"	
	Продукции ООО "Группа компаний "Мегаполис "	

Взам.инв.N

Подпись и дата

Инв.N подл.

Изм.	Кол.уч.	Лист	N док.	Подп.	Дата	64/20-ГП	Лист 1.2

Общие указания

1 Рабочая документация выполнена ООО "Мустафин и Компания"

2 Рабочая документация выполнена на основании:

- задания заказчика;
- договора на проектирование.

3 Исходными данными для выполнения рабочей документации служит:

- топографическая съемка представленная заказчиком;

4 Документация разработана в соответствии со следующими нормативными документами:

- Федеральный закон от 22 июля 2008г. N123-ФЗ" Технический регламент о требованиях пожарной безопасности";
- Федеральный закон от 30 декабря 2009г. № 384 "Технический регламент о безопасности зданий и сооружений" (с изменениями на 2 июля 2013г.);
- СП 4.13130.2013 Свод правил системы противопожарной защиты Ограничение распространения пожара на объектах защиты. Требования к объемно-планировочным и конструктивным решениям;
- Свод правил СП 42. 13330.2016 "Градостроительство. Планировка и застройка городских и сельских поселений" Актуализированная редакция СНиП 2.07.01-89;
- СП 131.13330.2017 "Строительная климатология";

5 Проектом предусмотрено :

- разборка асфальтового покрытия на существующих тротуарах в границе проектирования;
- демонтаж существующего металлического ограждения в границе проектирования;
- демонтаж бортового камня БР100.30.15 на участках см. лист 5 ;
- устройство основного тротуара со стороны здания администрации с покрытием из плитки по Тип 2 ;
- устройство велодорожки с покрытием из асфальтобетона по Тип 1 ;
- устройство велопарковок в районе центрального круга и напротив жилого дома №5 с покрытием из асфальтобетона по Тип 1;
- устройство пандусов на сходах с тротуара на проезд, конструкцию см. л.1.6
- устройство площадок для отдыха с покрытием из плитки ;
- размещение малых архитектурных форм и переносных изделий на площадках для отдыха см. лист 7;
- посадка высокорастущих деревьев и посадка кустарников см. лист 7;
- установка урн для мусора;
- устройство дорожной разметки на пешеходных и велосипедных дорожках;
- расстановка дорожных знаков в начале и конце пешеходной и велосипедной дорожек см. л.6;
- устройство газона на свободной территории;
- устройство ограждения по периметру территории;
- устройство защиты кабелей связи и электрокабелей от механических повреждений;

Вырубка деревьев обозначена представителями УГХ.

Взам.инв.N

Подпись и дата

Инв.N подл.

Изм.	Кол.уч.	Лист	N док.	Подп.	Дата	64/20-ГП	Лист 1.4

6 Технико-экономические показатели земельного участка

Площадь благоустраиваемой территории	20968.00м.кв. (2.096га)
Площадь территории в границах землеотвода	19985м.кв. (1.998га)
Площадь застройки (парклет)	89м.кв.
Площадь твердого покрытия	7921м.кв.

в т.ч.

Тип 1	1864м.кв.	Велодорожка с покрытием из асфальта
Тип 2	3560м.кв.	Тротуары с покрытием из плитки Плитка завода Берит
Тип 2	495м.кв.	Тротуары с покрытием из плитки Плитка комплект Готика
Тип 3	1913м.кв.	Замена покрытия из асфальта
Тип 4	89м.кв.	Замена БР100.30.15

Площадь существующего твердого покрытия	811м.кв.
Площадь озеленения	12147м.кв.

Рабочая документация разработана в соответствии с требованиями задания на проектирование, технических регламентов, в том числе устанавливающими требования по обеспечениюбезопасной эксплуатации зданий экологических, санитарно-гигиенических, противопожарных и др. норм, действующих на территории РФ, и обеспечивает безопасную для жизни и здоровья людей эксплуатацию объекта при соблюдении предусмотренных проектом мероприятий.

Главный архитектор проекта Р.Ф.Файзганов

Взам.инв.N

Подпись и дата

Инв.N подл.

Изм.	Кол.уч.	Лист	N док.	Подп.	Дата	64/20-ГП	Лист 1.5

7 Деталь устройства пониженного

бортового камня

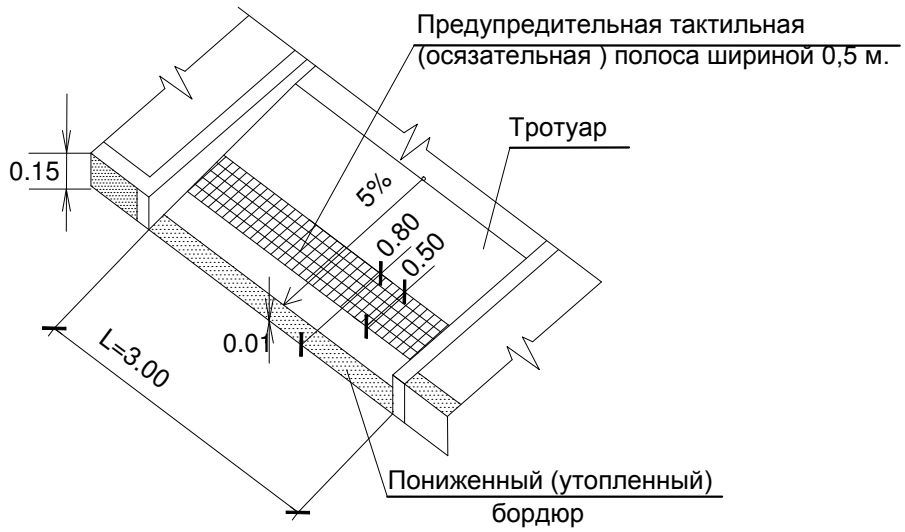

7.1 Деталь устройства пониженного

бортового камня

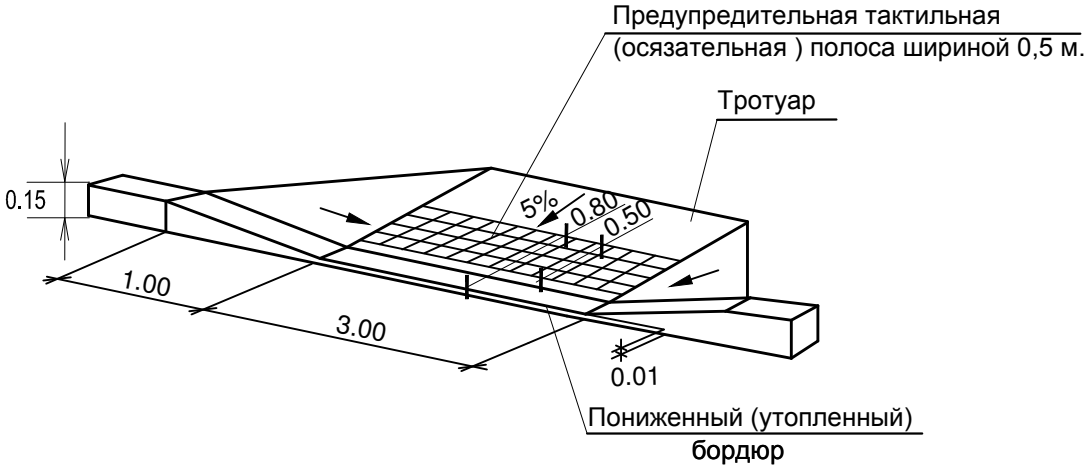

8 Ведомость велодорожек, тротуаров и площадок

Поз.	Наименование	Тип	Площадь покрытия,м ^{2}	Примечание
4	Участок №1 Велодорожка с покрытием из асфальта БР 100.20.8 ГОСТ 6665 - 91 L=76м.пог.	1	120.00	+ L=4м.пог. БР 100.30.15
	Участок №2 Велодорожка с покрытием из асфальта БР 100.20.8 ГОСТ 6665 - 91 L=383м.пог.	1	568.00	асфальт
	Участок №3 Велодорожка с покрытием из асфальта БР 100.20.8 ГОСТ 6665 - 91 L=60м.пог.	1	101.00	асфальт
	Участок №4 Велодорожка с покрытием из асфальта БР 100.20.8 ГОСТ 6665 - 91 L=343м.пог.	1	507.00	асфальт
	Участок №5 Велодорожка с покрытием из асфальта БР 100.20.8 ГОСТ 6665 - 91 L=59м.пог.	1	106.00	асфальт
	Участок №6 Велодорожка с покрытием из асфальта БР 100.20.8 ГОСТ 6665 - 91 L=213м.пог.	1	317.00	асфальт
	Участок №7 Велодорожка с покрытием из асфальта БР 100.20.8 ГОСТ 6665 - 91 L=96м.пог.	1	145.00	асфальт
	Всего		1864.00	
4	Участок №1 Тротуары с покрытием из плитки БР 100.20.8 ГОСТ 6665 - 91 L=206м.пог.	2	326.00	плитка
	Участок №2 Тротуары с покрытием из плитки БР 100.20.8 ГОСТ 6665 - 91 L=107м.пог.	2	229.00	плитка
	Участок №3 Тротуары с покрытием из плитки БР 100.20.8 ГОСТ 6665 - 91 L=230м.пог.	2	564.00	плитка
	Участок №4 Тротуары с покрытием из плитки БР 100.20.8 ГОСТ 6665 - 91 L=13м.пог.	2	14.00	+ L=4м.пог. БР 100.30.15
	Участок №5 Тротуары с покрытием из плитки БР 100.20.8 ГОСТ 6665 - 91 L=11м.пог.	2	11.00	+ L=4м.пог. БР 100.30.15
	Участок №6 Тротуары с покрытием из плитки БР 100.20.8 ГОСТ 6665 - 91 L=51м.пог.	2	50.00	плитка
	Участок №7 Тротуары с покрытием из плитки БР 100.20.8 ГОСТ 6665 - 91 L=100м.пог.	2	154.00	плитка
	Участок №8 Тротуары с покрытием из плитки БР 100.20.8 ГОСТ 6665 - 91 L=503м.пог.	2	652.00	плитка

Взам.инв.N | Подпись и дата | Инв.N°подл.

	Участок №9 Тротуары с покрытием из плитки БР 100.20.8 ГОСТ 6665 - 91 L=237м.пог.	2	422.00	плитка
	Участок №1 0 Тротуары с покрытием из плитки БР 100.20.8 ГОСТ 6665 - 91 L=18м.пог.	2	40.00	плитка
4	Участок №11 Тротуары с покрытием из плитки БР 100.20.8 ГОСТ 6665 - 91 L=34м.пог.	2	27.00	плитка
	Участок №12 Тротуары с покрытием из плитки БР 100.20.8 ГОСТ 6665 - 91 L=138м.пог.	2	335.00	плитка
	Участок №13 Тротуары с покрытием из плитки БР 100.20.8 ГОСТ 6665 - 91 L=67м.пог.	2	486.00	плитка
	Участок №14 Тротуары с покрытием из плитки БР 100.20.8 ГОСТ 6665 - 91 L=85м.пог.	2	130.00	плитка
	Участок №15 Тротуары с покрытием из плитки БР 100.20.8 ГОСТ 6665 - 91 L=80м.пог.	2	120.00	плитка
	Плитка завода Берит Всего		3560.00	Приложение лист 14
	Участок №16 Тротуар с покрытием из Плитка комплект Готика БР 100.20.8 ГОСТ 6665 - 91 L=38м.пог.	2	86.00	
	Участок №17 Тротуар с покрытием из Плитка комплект Готика БР 100.20.8 ГОСТ 6665 - 91 L=82м.пог.	2	409.00	
	Плитка комплект Готика Всего		495.00	Приложение лист 15,16
	Участок №1 Замена покрытия из асфальта	3	671.00	асфальт
	Участок №2 Замена покрытия из асфальта	3	695.00	асфальт
	Участок №3 Замена покрытия из асфальта	3	547.00	асфальт
	Всего		1913.00	

Взам.инв.N

Подпись и дата

Инв.N подл.

Изм.	Кол.уч.	Лист	N док.	Подп.	Дата	64/20-ГП	Лист 1.8

	Замена бортового камня БР 100.30.15 ГОСТ 6665 - 91 L=177шт в.т.ч. 12шт. аппарель	4	89.00	Т.1-Т.2=71м.пог. Т.3-Т.4, Т.5-Т.6= =89м.пог. Т.7-Т.8 = 10м.пог.
	Установка металлического ограждения м.пог.		868.00	
	Установка парковочного барьера-полусферы бетонные 500*250 шт.		3	Цвет желтый

9 Перечень установленных дорожных знаков

N п\п	Группа знаков ГОСТ Р 52289-2019	Номер знака	Кол-во знаков	Кол-во опор
1	"Пешеходная и велосипедная дорожка с разделением движений"		1	1
2	"Пешеходная и велосипедная дорожка с разделением движений"		2	2
	Велосипедная дорожка	 4.4.1	6	6
	Конец велосипедной дорожки	 4.4.2	4	4
	Дорожная разметка Пешеход	 1.23.2	14 шт.	
	Велосипед	 1.23.3	14 шт.	
	Край проезжей части	1.2.1	35м.пог.	
	Разделение транспортных потоков	1.5	569 м.пог.	

9.1 Нанесение дорожной разметки по ГОСТ Р 52290-2019

Расстановка дорожных знаков и применение доожной разметки соответствует ГОСТ Р 52289-2019

" Правила применение дорожных знаков, разметки, светофоров, дорожных ограждений и направляющих устройств."

"Технические средства организации дорожного движения".

Дорожные знаки должны соответствовать требованиям ГОСТ Р 52290-2019

9.2 Расстановка дорожных знаков см. на лист 6

Опоры дорожных знаков на автомобильных дорогах

типовые конструкции, изделия и узлы зданий и сооружений
серия 3. 503. 9 - 80

Стойки металлические, принятые с поперечным сечением

по ГОСТ 10704 - 76, должны отвечать требованиям ГОСТ 10705 - 80.

Марки стали ВСт3кл и ВСт3пс ГОСТ 380 - 71 Марка металлической стойки СКМ1. 30

Размеры d=40мм, s=3мм, l=3.0м, Масса 8.2кг

10 Ведомость объема демонтажных работ

Поз.	Наименование	Единица измерения	Количество	Примечание
	Участок №1 Разборка покрытия из асфальта h=0.07м на тротуаре	м.кв.	685.00	
	Участок №2 Разборка покрытия из асфальта h=0.07м на тротуаре	м.кв.	65.00	
	Участок №3 Разборка покрытия из асфальта h=0.07м на тротуаре	м.кв.	28.00	
	Участок №4 Разборка покрытия из асфальта h=0.07м на тротуаре	м.кв.	647.00	
	Участок №5 Разборка покрытия из асфальта h=0.07м на тротуаре	м.кв.	39.00	
	Участок №6 Разборка покрытия из асфальта h=0.07м на тротуаре	м.кв.	48.00	
	Участок №7 Разборка покрытия из асфальта h=0.07м на тротуаре	м.кв.	395.00	
	Участок №8 Разборка покрытия из асфальта h=0.07м на тротуаре	м.кв.	556.00	
	Участок №9 Разборка покрытия из асфальта h=0.07м на тротуаре	м.кв.	329.00	
	Участок №10 Разборка покрытия из асфальта h=0.07м на тротуаре	м.кв.	202.00	

Взам.инв.N

Подпись и дата

Инв.N°подл.

10.1 Ведомость объема демонтажных работ

Поз.	Наименование	Единица измерения	Количество	Примечание
	Участок №11 Разборка покрытия из асфальта h=0.07м на тротуаре	м.кв.	56.00	
	Участок №12 Разборка покрытия из асфальта h=0.07м на тротуаре	м.кв.	95.00	
	Участок №13 Разборка покрытия из асфальта h=0.07м на тротуаре	м.кв.	30.00	
	Участок №14 Разборка покрытия из асфальта h=0.07м на тротуаре	м.кв.	41.00	
	Участок №15 (круг) Разборка покрытия из асфальта h=0.07м на тротуаре	м.кв.	537.00	
	Участок №16 Разборка покрытия из асфальта h=0.07м на тротуаре	м.кв.	403.00	
	Участок №17 Разборка покрытия из асфальта h=0.07м на тротуаре	м.кв.	36.00	
	Участок №18 Разборка покрытия из асфальта h=0.07м на тротуаре	м.кв.	67.00	
	Демонтаж бортового камня БР100.30.15	м.пог. м.пог. м.пог.	78.00 89.00 10.00	
	Демонтаж металлического ограждения	м.пог.	356.00	Уч. 1, 2, 3, 4, 5.

Взам.инв.N

Подпись и дата

Инв.N°подл.

11 Ведомость малых архитектурных форм и переносных изделий

Поз.	Обозначение	Наименование	Количество	Примечание (производитель, артикул)
1		Скамья- качели "Ритм 1"	3	"Югор"
2		Скамья радиусная со спинкой "Вега" R наружный 4м,	1	"Мета сфера"
3		Навес, стальной каркас с подсветкой 9352 В, 5,5*10м	2	"Мегаполис"
4		Парклет 0430, 2,8*7,7м	1	"Мегаполис"
5		Парклет 0431, 5*10м	1	"Мегаполис"
6		Скамья "Local bench", Тип Н 0409 со спинкой 0407	2	"Мегаполис"
7		Беседка "Ламели", 0415	3	"Мегаполис"
8		Перлога "Куб", 2,0*3,5м	2	"Мета сфера"
9		Информационный указатель	2	"Мегаполис"
10		Велопарковка "Велопарк", 0.55*0.33	8 мест 6 мест	"Мета сфера"
11		Скамья "Тета"	14	"Югор"
12		Вазон "Гарда" 0.75*0.75*0.43	16	"Мета сфера"
13		Лавка радиусная "Вега"R наружный 4м,	1	"Мета сфера"
14		Урна "Кармен"	20	"Мета сфера"
15		Модульная скамейка Wood bench, 9312, 9313, 9314 со спинками 9310,9311	2 комплекта	под навесами

Взам.инв.N

Подпись и дата

Инв.N°подл.

Изм.	Кол.уч.	Лист	N док.	Подп.	Дата	64/20-ГП	Лист 1.13

12 Ведомость элементов озеленения

Поз.	Усл. обозн.	Наименование породы	Высота	Кол-во, шт.	Примечание
1		Яблоня Роялти	3,0-4,0м	27	С комом 1,0*1,0*0,8 Обхват ствола 14 / 16 см.
2		Клен Гиннала	3,0-4,0м	8	С комом 1,0*1,0*0,8 Обхват ствола 14 / 16 см.
3		Клен остролистный Royal Red	4,0-5,0м	9	С комом 1,0*1,0*0,8 Обхват ствола 20 / 25 см.
4		Береза повислая видовая	3,0-4,0м	3	С комом 1,0*1,0*0,8 Обхват ствола 20 / 25 см.
5		Ива извилистая свердловская	3,0-4,0м	3	С комом 1,0*1,0*0,8 Обхват ствола 14 / 16 см.
6		Сирень обыкновенная Красавица Москвы	1,20-1,40м	3	Объем горшка С20 л с добавлением растительной земли. Возможна посадка с комом.
8		Дерен белый (Aurea)	60-70см.	58	Объем горшка С7,5 л с добавлением растительной земли. Высота ветвей 60-70 см. Количество стволов 4-5 шт.
9		Пузыреплодник (Diabolo)	60-70см.	15	Объем горшка С7,5 л с добавлением растительной земли. Высота ветвей 60-70 см. Количество стволов 4-5 шт.
		Площадь озеленения	кв.м.	12147м.кв.	

12.1 Для позиций 1-6 предусмотреть отсыпку из каменной крошки (яшма сургучная) фр.5-20мм-h=0.05м (106 кв.м.).

Устройство газона из плодородного слоя h=0.10м., с последующим посевом многолетней газонной травы.

Взам.инв.N

Подпись и дата

Инв.N°подл.

Изм.	Кол.уч.	Лист	N док.	Подп.	Дата	64/20-ГП	Лист 1.14

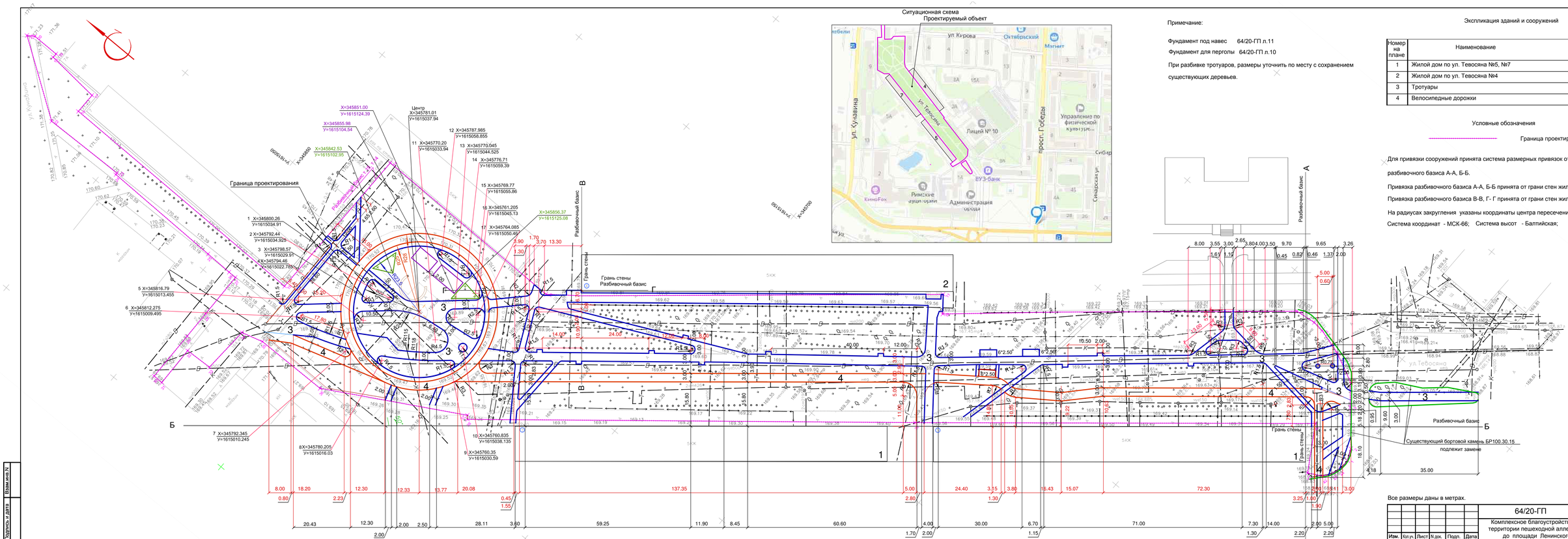
Граница проектирования
Разбивочный базис
Грань стены
Разбивочный базис
Существующий бортовой камень БР100.30.15
подлежит замене
ул.Тевосяна
Разбивочный базис
Грань стены
Разбивочный базис
Грань стены
Разбивочный базис
Грань стены

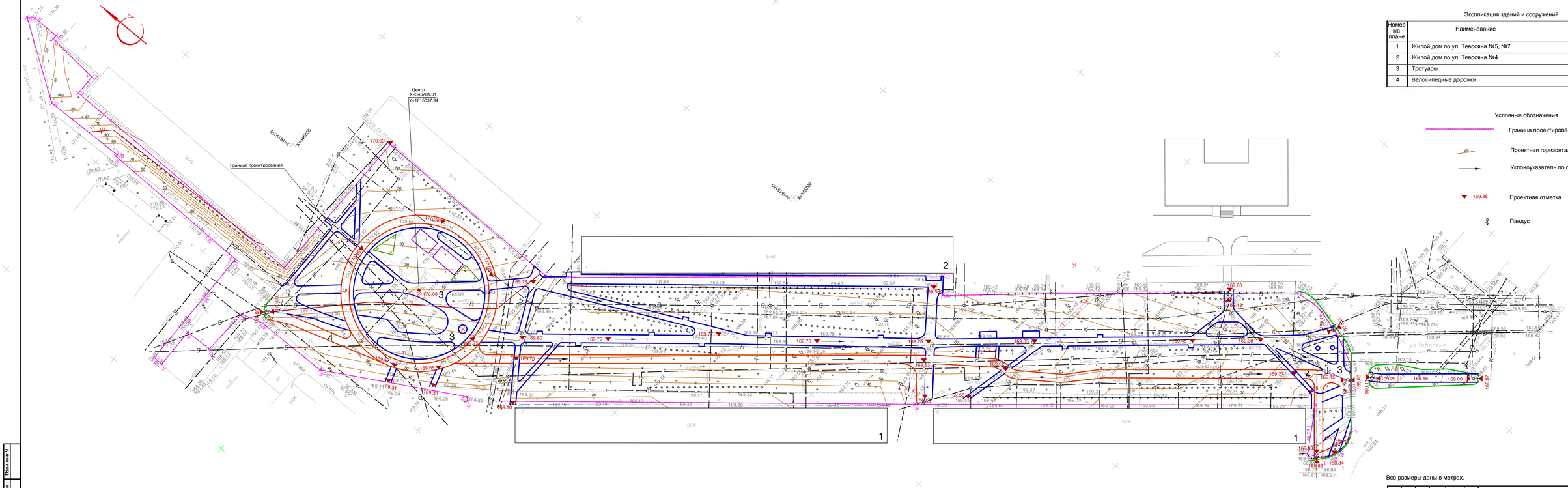

Экспликация зданий и сооружений

Номер на плане	Наименование	Примечание
1	Жилой дом по ул. Тевосяна №5, №7	существующ.
2	Жилой дом по ул. Тевосяна №4	существующ.
3	Тротуары	проект
4	Велосипедные дорожки	проект

Условные обозначения

- Граница проектирования
- Проектная горизонталь
- Уклоноуказатель по оси тротуара
- 169.38 Проектная отметка
- Пандус

Все размеры даны в метрах.

					64/20-ГП
					Комплексное благоустройство общественной территории пешеходной аллеи по ул. Тевосяна до площади Ленинского Комсомола
Изм.	Кол.уч.	Лист	N док.	Подп.	Дата
Разраб.		Грибанова			10.20
Проверил		Файзганов			10.20
Н.контр.		Жердева			10.20

Стадия	Лист	Листов
Р	3	

План организации рельефа М 1:500

ООО "Мустафин и Компания"

Инв.N подл. | Подпись и дата | Взам.инв.N

Ведомость объемов земляных масс

Наименование грунта	Количество , куб.м				Приме-чание
	Городская территория				
	Насыпь (+)	Выемка(-)			
1 Грунт планировки территории	+752	-65			
Предварительная срезка плодородного грунта	-	-			
2 Вытесненный грунт , в т.ч. при устройстве:					
- велодорожек;		345			1724*0.20
- тротуаров;		960			4000*0.23
3 Избыток грунта * В отвал	618*	-			
4 Грунт для озеленения территории	1215*				12147*0.10
5 Недостаток плодородного грунта * В карьере		1215*			
6 Итого перерабатываемого грунта	2585	2585			

Черные отметки земли приняты по данным топографической съемки.
Планировочные отметки соответствуют отметкам верха
дорожного покрытия, газона и отмостке зданий.
При планировке территории необходимо корректировать рабочие отметки
в местах устройства корыта под
одежду велодорожек, тротуаров, площадок и газонов на толщину конструктивного слоя.

Итого м3																						
Насыпь	+5	+47	+71	+138	+82	+61	+68	+42	+40	+15	+2	+2	+19	+34	+20	+26	+20	+0	+4	+2	+54	+0
Выемка	-	-	-	-	-	-	-	-	-1	-6	-30	-8	-	-	-	-	-2	-16	-2	-	-	-

Всего м3: Насыпь +752; Выемка -65

				64/20-ГП	
				Комплексное благоустройство общественной территории пешеходной аллеи по ул. Тевосяна до площади Ленинского Комсомола	
Изм.	Кол.уч.	Лист	N док.	Подп.	Дата
Разраб.		Грибанова			10.20
Проверил		Файзанов			10.20
Н.контр.		Жердева			10.20
				План земляных масс	Стадия: Р; Лист: 4; Листов:
					ООО "Мустафин и Компания"

Инв.N подл. | Подпись и дата | Взам.инв.N

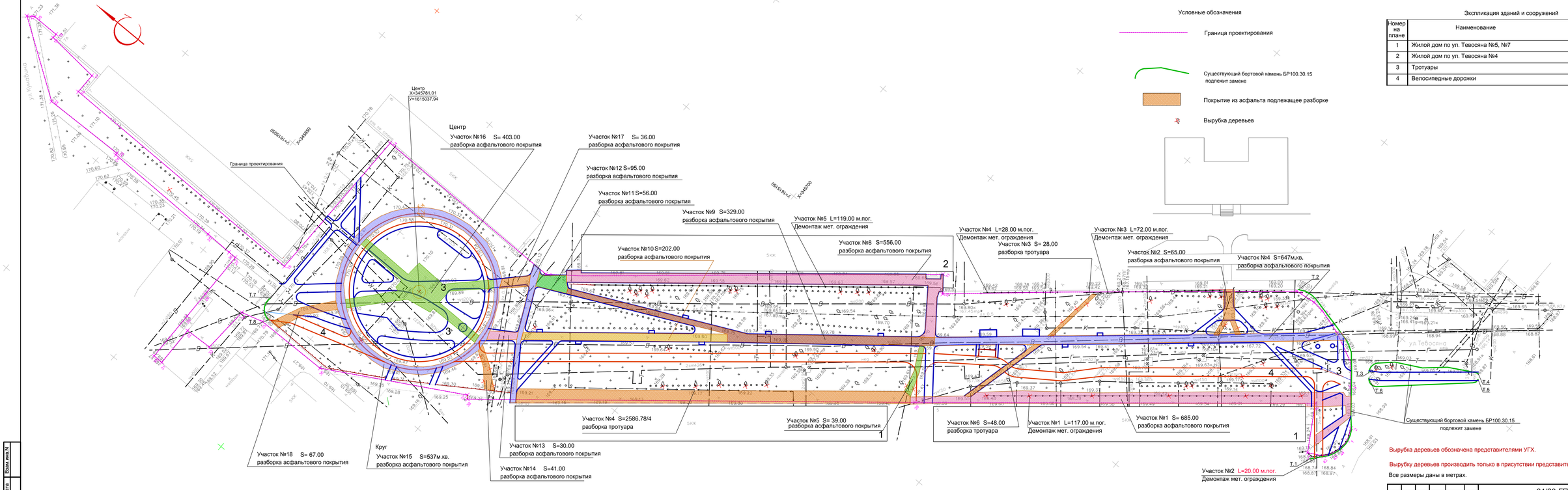

Условные обозначения

- Граница проектирования
- Существующий бортовой камень БР100.30.15 подлежит замене
- Покрытие из асфальта подлежащее разборке
- Вырубка деревьев

Экспликация зданий и сооружений

Номер на плане	Наименование	Примечание
1	Жилой дом по ул. Тевосяна №5, №7	существующ.
2	Жилой дом по ул. Тевосяна №4	существующ.
3	Тротуары	проект
4	Велосипедные дорожки	проект

Вырубка деревьев обозначена представителями УГХ.

Вырубку деревьев производить только в присутствии представителя УГХ.

Все размеры даны в метрах.

Изм.	Кол.уч.	Лист	N док.	Подп.	Дата
Разраб.		Грибанова			10.20
Проверил		Файзганов			10.20
Н.контр.		Жердева			10.20

64/20-ГП

Комплексное благоустройство общественной территории пешеходной аллеи по ул. Тевосяна до площади Ленинского Комсомола

Стадия	Лист	Листов
Р	5	

План демонтажных работ М 1:500

ООО "Мустафин и Компания"

Инв.N подл. | Подпись и дата | Взам.инв.N

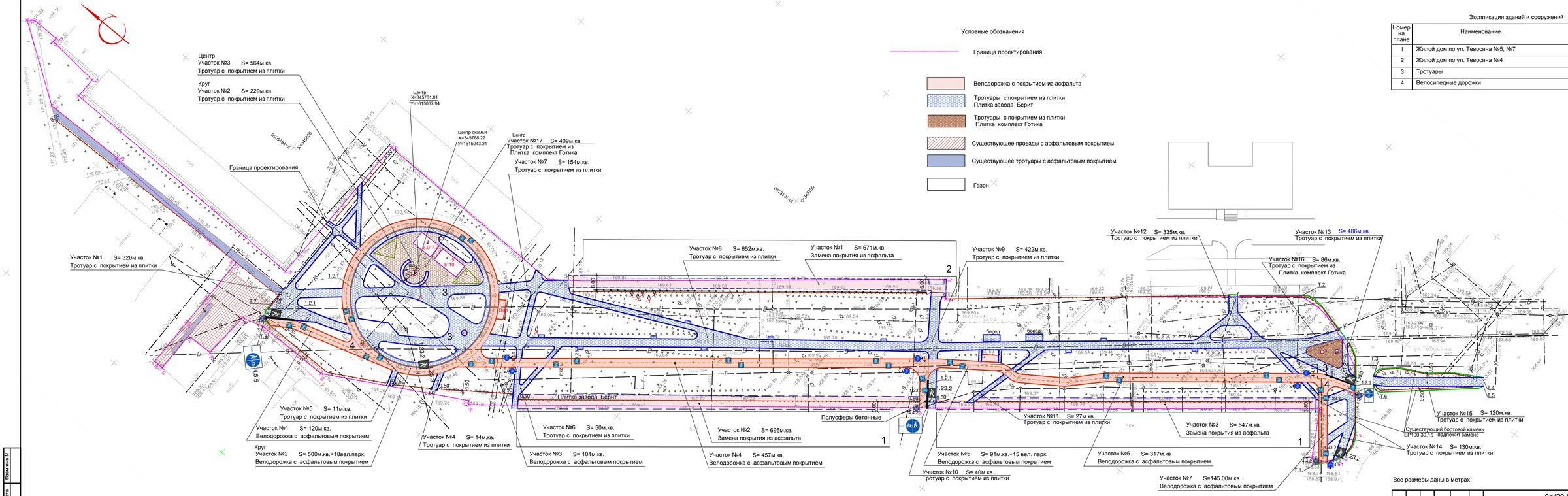

Условные обозначения

- Граница проектирования
- Велодорожка с покрытием из асфальта
- Тротуары с покрытием из плитки Плитка завода Берит
- Тротуары с покрытием из плитки Плитка комплект Готика
- Существующее проезды с асфальтовым покрытием
- Существующее тротуары с асфальтовым покрытием
- Газон

Экспликация зданий и сооружений

Номер на плане	Наименование	Примечание
1	Жилой дом по ул. Тевосяна №5, №7	существующ.
2	Жилой дом по ул. Тевосяна №4	существующ.
3	Тротуары	проект
4	Велосипедные дорожки	проект

Раскладка плитки см. листы:

Раскладка тротуарной плитки. Рисунок 1. 64/20-ГП л.14

Фрагмент 1. 64/20-ГП л.15

Фрагмент 2. 64/20-ГП л.16

Все размеры даны в метрах.

				64/20-ГП	
				Комплексное благоустройство общественной территории пешеходной аллеи по ул. Тевосяна до площади Ленинского Комсомола	
Изм.	Кол.у.	Лист	N док.	Подп.	Дата
Разраб.		Грибанова			10.20
Проверил		Файзганов			10.20
Н.контр.		Жердева			10.20
				Стадия: Р	Лист: 6
				План покрытия велодорожек, тротуаров, и площадок М 1:500	Листов:
				ООО "Мустафин и Компания"	

Инв.N подл. | Подпись и дата | Взам.инв.N

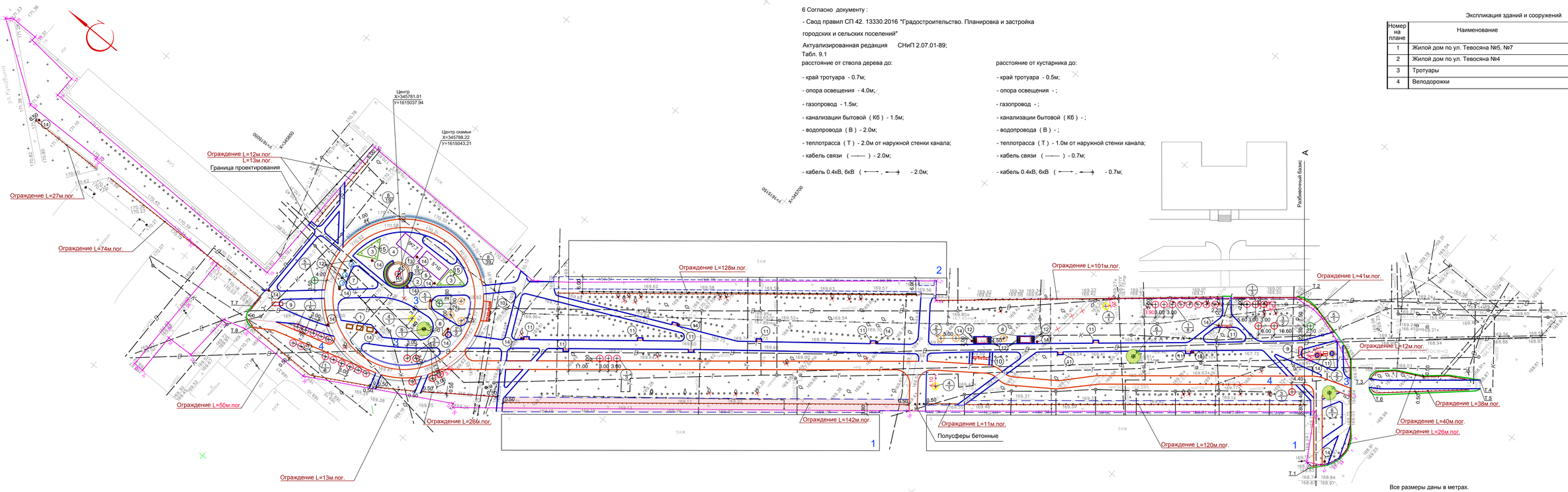

6 Согласно документу :

- Свод правил СП 42. 13330.2016 "Градостроительство. Планировка и застройка городских и сельских поселений"

Актуализированная редакция СНиП 2.07.01-89;

Табл. 9.1

расстояние от ствола дерева до:	расстояние от кустарника до:
- край тротуара - 0.7м;	- край тротуара - 0.5м;
- опора освещения - 4.0м;	- опора освещения - ;
- газопровод - 1.5м;	- газопровод - ;
- канализации бытовой (Кб) - 1.5м;	- канализации бытовой (Кб) - ;
- водопровода (В) - 2.0м;	- водопровода (В) - ;
- теплотрасса (Т) - 2.0м от наружной стенки канала;	- теплотрасса (Т) - 1.0м от наружной стенки канала;
- кабель связи (——) - 2.0м;	- кабель связи (——) - 0.7м;
- кабель 0.4кВ, 6кВ (⟵ , ⟶) - 2.0м;	- кабель 0.4кВ, 6кВ (⟵ , ⟶) - 0.7м;

Экспликация зданий и сооружений

Номер на плане	Наименование	Примечание
1	Жилой дом по ул. Тевосяна №5, №7	существующ.
2	Жилой дом по ул. Тевосяна №4	существующ.
3	Тротуары	проект
4	Велодорожки	проект

Условные обозначения

- Граница проектирования
- Ограждение
- Полусферы бетонные

Все размеры даны в метрах.

						64/20-ГП	
						Комплексное благоустройство общественной территории пешеходной аллеи по ул. Тевосяна до площади Ленинского Комсомола	
Изм.	Кол.уч.	Лист	N док.	Подп.	Дата		
Разраб.		Грибанова			10.20	Стадия	Лист	Листов
Проверил		Файзганов			10.20	Р	7	
Н.контр.		Жердева			10.20	План озеленения М 1:500 План расстановки малых архитектурных форм и переносных изделий М 1:500	ООО "Мустафин и Компания"	

Инв.N подл. | Подпись и дата | Взам.инв.N

Велодорожка с покрытием из асфальта

Тип 1

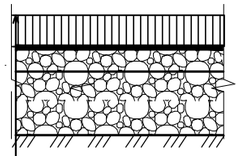

Асфальтобетон из теплых мелкозернистых щебеночных смесей, Тип Б, Марки III ГОСТ 9128-97, битум марки БНД 90-130	- 70 мм
Розлив битума	
Щебень фр. 5-10 мм ГОСТ 8267-93 (для расклинцовки)	- 50 мм
Щебень фр. 20-40 мм ГОСТ 8267-93	-100 мм
Уплотненный грунт	

Тротуар

Тип 2

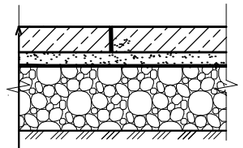

Плитка	- 80 мм
Песок ГОСТ 8736 -93	- 50 мм
Геотекстиль	
Щебень фр. 5-10 мм ГОСТ 8267-93 (для расклинцовки)	- 50 мм
Щебень фр. 20-40 мм ГОСТ 8267-93	- 100 мм
Уплотненный грунт	

Замена покрытия из асфальта

Тип 3

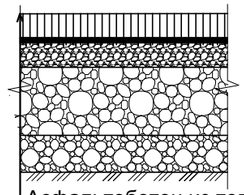

Асфальтобетон из теплых мелкозернистых щебеночных смесей, Тип Б, Марки III ГОСТ 9128-97, битум марки БНД 90-130	- 70 мм
Розлив битума	
Щебень фр. 5-10 мм ГОСТ 8267-93 (для расклинцовки)	- 50 мм
Щебень фр. 20-40 мм ГОСТ 8267-93	- 50 мм
Существующее щебеночное основание выравнивается	

Замена бортового камня

Тип 4

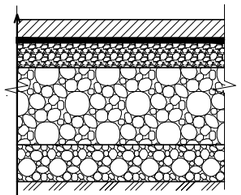

Асфальтобетон из горячих мелкозернистых щебеночных смесей, Тип А, Марки I ГОСТ 9128-97, битум марки БНД 90-130	- 70 мм
Розлив битума	
Щебень фр. 20-40 мм ГОСТ 8267-93 (для расклинцовки)	- 60 мм
Щебень фр. 70-120 мм ГОСТ 8267-93	- 150 мм
Щебень фр. 5-10 мм ГОСТ 8267-93	- 100 мм
Уплотненный грунт	

Устройство дорожной одежды производить согласно СП 78.13330.2012

Автомобильные дороги. Актуализированная редакция СНиП 3.06.03-85

Примечание:

1 В качестве вяжущего применять битум марки БНД 60/90 или 90/130 (ГОСТ 22245-90).
2. Асфальтобетонные смеси должны отвечать требованиям ГОСТ 9128-2009.
3.Слой, устраиваемый из фракционированного щебня, обработанного битумом по способу пропитки, должен отвечать требованиям ВСН 123-77.
4. При строительстве щебеночных оснований, устраиваемых по способу заклинки, применять щебень по ГОСТ 8267 - 93.
В качестве основного и расклинивающего материалов принимать смеси согласно ГОСТ 8267-93 (зерновой состав см. в табл.)
5. Показатели свойств щебня, укладываемого в основание дорожной одежды должны соответствовать требованиям:

- марка прочности - 600;
- марка по истираемости -И3;
- марка по морозостойкости - F 50'.

6.В подстилающем слое дорожной одежды применять щебень фракции 5...10мм по ГОСТ 8367-93 с коэффициентом фильтрации Кф не менее 1м/сут.

Узел сопряжения покрытий

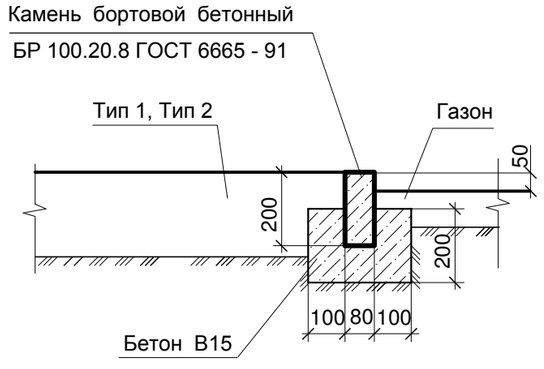

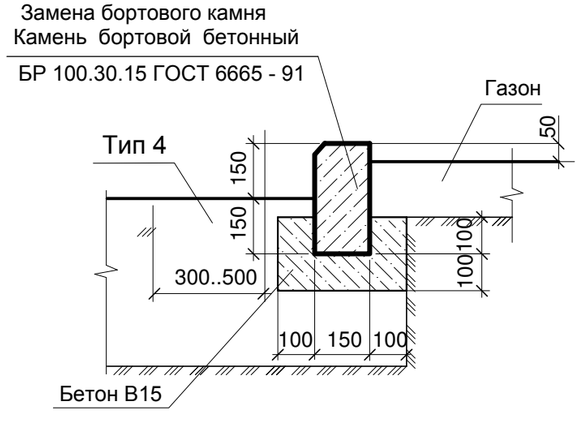

Изм.	Кол.уч.	Лист	N док.	Подп.	Дата
Разраб.		Грибанова			10.20
Проверил		Файзганов			10.20
Н.контр.		Жердева			10.20

64/20-ГП

Комплексное благоустройство общественной территории пешеходной аллеи по ул. Тевосяна до площади Ленинского Комсомола

Стадия	Лист	Листов
Р	8	

Конструкции покрытий. Узлы сопряжения покрытий

ООО "Мустафин и Компания"

Взам.инв.N

Подпись и дата

Инв.N подл.

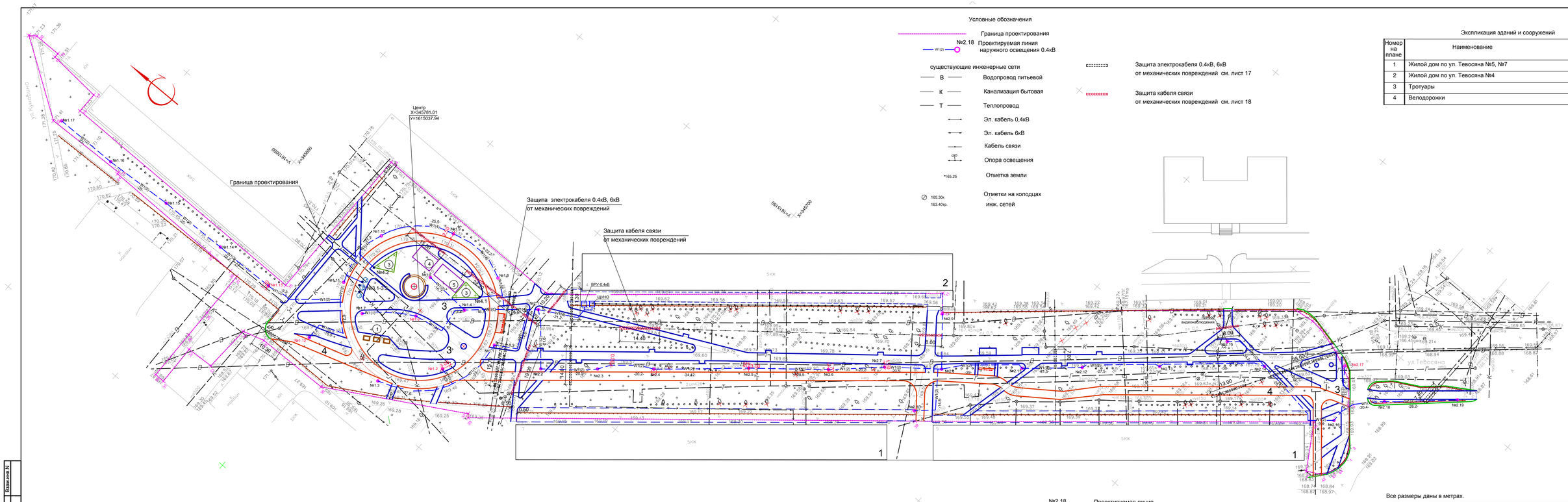

Условные обозначения

- Граница проектирования
- №2.18 W1(2) — Проектируемая линия наружного освещения 0.4кВ

существующие инженерные сети

- В — Водопровод питьевой
- К — Канализация бытовая
- Т — Теплопровод
- Эл. кабель 0,4кВ
- Эл. кабель 6кВ
- Кабель связи
- Опора освещения
- *165.25 — Отметка земли
- 165.30к / 163.40тр. — Отметки на колодцах инж. сетей
- Защита электрокабеля 0.4кВ, 6кВ от механических повреждений см. лист 17
- Защита кабеля связи от механических повреждений см. лист 18

Экспликация зданий и сооружений

Номер на плане	Наименование	Примечание
1	Жилой дом по ул. Тевосяна №5, №7	существующ.
2	Жилой дом по ул. Тевосяна №4	существующ.
3	Тротуары	проект
4	Велодорожки	проект

№2.18 W1(2) — Проектируемая линия наружного освещения 0.4кВ

вся трасса электрокабеля 0.4кВ для наружного освещения проходит под землей в защите (труба ПНД см. черт. 64/20-ЭН)

При прокладки подземного электрокабеля необходимо сохранить все существующие деревья!

При производстве земляных работ необходимо обозначить все инженерные сети включая существующие но не указанные на плане .

При производстве земляных работ необходимо получить разрешение по установленной форме.

Все размеры даны в метрах.

						64/20-ГП	
						Комплексное благоустройство общественной территории пешеходной аллеи по ул. Тевосяна до площади Ленинского Комсомола	
Изм.	Кол.уч.	Лист	N док.	Подп.	Дата		
Разраб.		Грибанова			10.20	Стадия	Лист	Листов
Проверил		Файзганов			10.20	Р	9	
Н.контр.		Жердева			10.20	Сводный план сетей М 1:500	ООО "Мустафин и Компания"	

Инв.N подл. | Подпись и дата | Взам.инв.N

Опалубочный чертеж

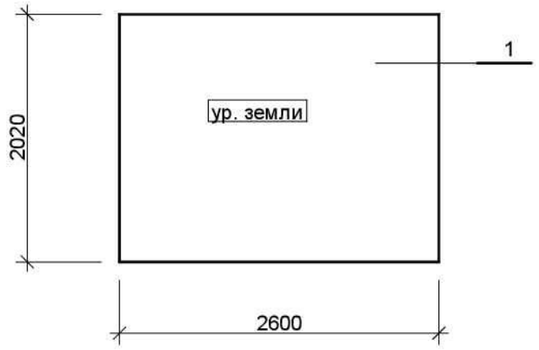

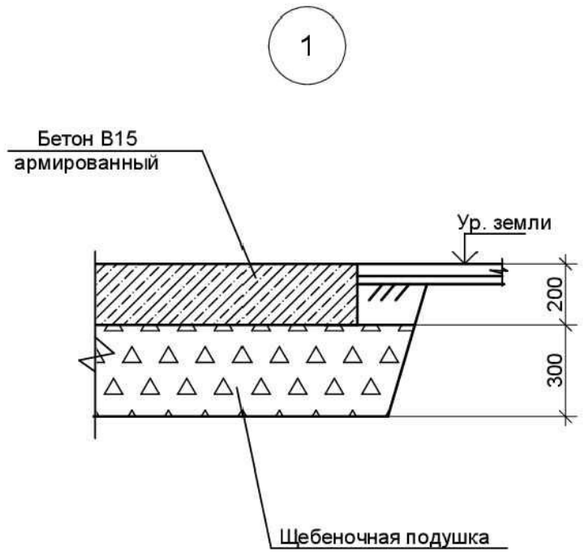

План раскладки верхней и нижней арматуры

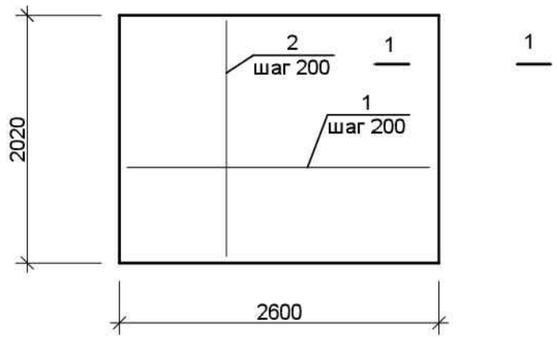

1 - 1

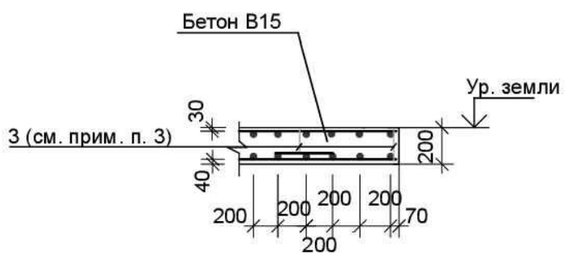

Спецификация

Поз.	Обозначение	Наименование	Кол.	Масса ед.,кг	Приме-чание
1		A - III - 10 ГОСТ 5781-82 L=2520	11	4,08	
2		A - III - 10 ГОСТ 5781-82 L=1940	14	1,2	
3		A - I - 8 ГОСТ 5781-82, L=470	15	0,185	
В15		БСГ В15 П2 W4 F50 ГОСТ7473-94	1,05		м^3

Количество пергол - 2 шт.

Ведомость деталей

Поз.	Эскиз
3	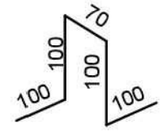

1 Фундамент: под перголу - монолитная железобетонная плита толщиной 200мм.

2 Под фундаментами выполнить: уплотненную щебеночную подушку минимальной толщины 300мм. Толщину щебеночной подушки уточнить в соответствии с конкретными геологическими условиями. При бетонировании монолитного фундамента на дно опалубки уложить слой рубероида, чтобы цементное молоко бетонной смеси не уходило в щебёночную подушку.

3 Армирование фундамента выполнять вязаной арматурой, диаметр вязальной проволоки 0,8-1,0мм. Вязать пересечения арматурных элементов через один в шахматном порядке. Длина перепуска 500мм. Толщина защитного слоя у боковых граней плиты - 40мм. Фиксаторы для верхней арматуры плиты (поз. 3) устанавливать с шагом 600 в шахматном порядке.

4 Все бетонные работы вести с обязательным уплотнением вибрированием.

5 Вертикальная гидроизоляция - обмазка горячим битумом за два раза.

6 Грунты беречь от промораживания и замачивания.

7 Работы выполнять согласно требованиям СНиП 3.02.01-87.

Взам. инв. №

Подп. и дата

Инв. № подл.

Изм.	Кол.уч.	Лист	№ док.	Подп.	Дата
Разработал		Токарева			10.20
Проверил		Фаизганов			10.20
Н.контроль		Жердева			10.20

64/20-ГП

Комплексное благоустройство общественной территории пешеходной аллеи по ул. Тевосяна до площади Ленинского Комсомола

Стадия	Лист	Листов
Р	10	

Фундамент для перголы

ООО "Мустафин и компания"

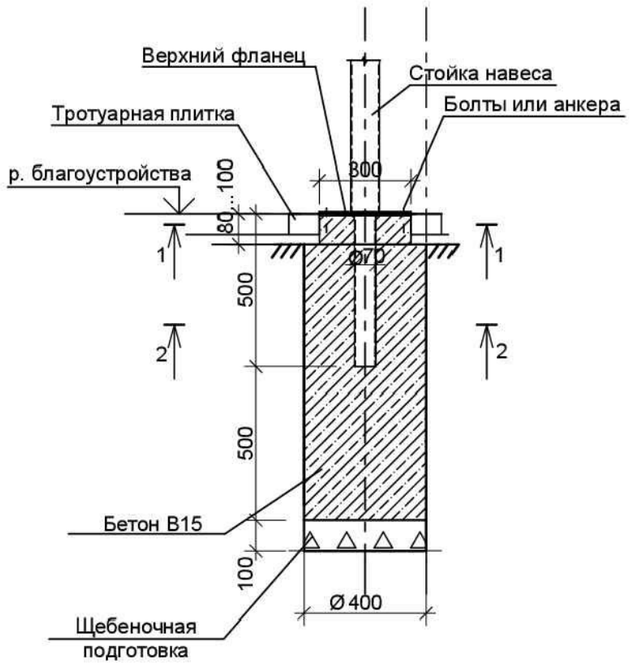

1 - 1

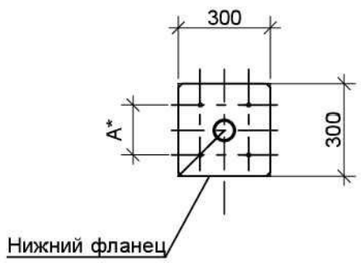

2 - 2

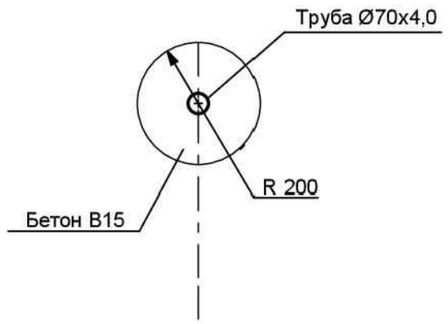

Примерная схема расположения стоек навеса

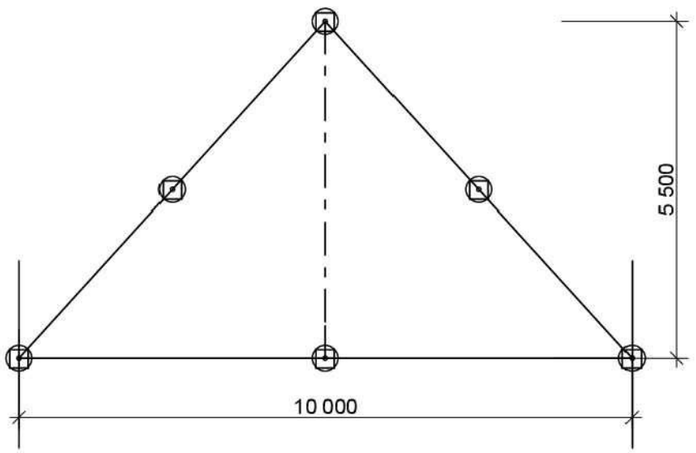

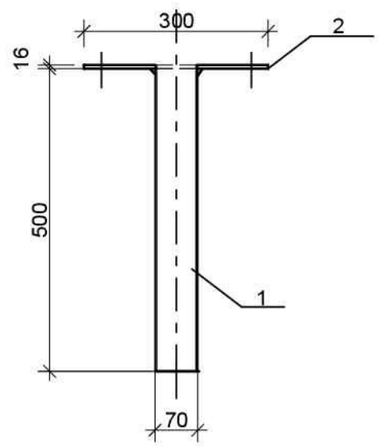

Спецификация к схеме расположения элементов навеса

Поз.	Обозначение	Наименование	Кол.	Масса ед., кг	Приме-чание
1		Труба К 70х4,0 КП 245 ГОСТ Р 54157-2010	6	3,26	L=500
2		Пластина Б-НП-16х300х300 ГОСТ 19903-2015 / С235 ГОСТ 27772-80	6	11,3	
В15		БСГ В15 П2 W4 F50 ГОСТ7473-94	0,23		м³
		Щебень	0,07		м³

1 Монтаж конструкций производить в соответствии с требованиями СП 70.13330 2012 "Несущие и ограждающие конструкции".

2 Сварку вести электродами типа Э42 ГОСТ 9467-75*. Катет шва принимать по наименьшей толщине свариваемых элементов.

3 Все стальные элементы окрасить эмалью ПФ-115 ГОСТ 6465-76* в два слоя по слою грунтовки ГФ-021 ГОСТ 25129-82*.

4 Одном из фундаментов предусмотреть ввод кабеля освещения в гофре. Во фланце конструкции навеса предусмотреть отверстие для пропуска кабеля.

5 Отметки и размеры со знаком * уточнить по месту. Расстояния между отверстиями во фланцах уточнить у производителя.

6 Спецификация дана на один навес. Количество навесов - 2 шт.

Взам. инв. №

Подп. и дата

Инв. № подл.

Изм.	Кол.уч.	Лист	№ док.	Подп.	Дата
Разработал		Токарева			10.20
Проверил		Фаизганов			10.20
Н.контроль		Жердева			10.20

64/20-ГП

Комплексное благоустройство общественной территории пешеходной аллеи по ул. Тевосяна до площади Ленинского Комсомола

Стадия	Лист	Листов
Р	11	

Фундамент под навес

ООО "Мустафин и компания"

Схема информационного указателя

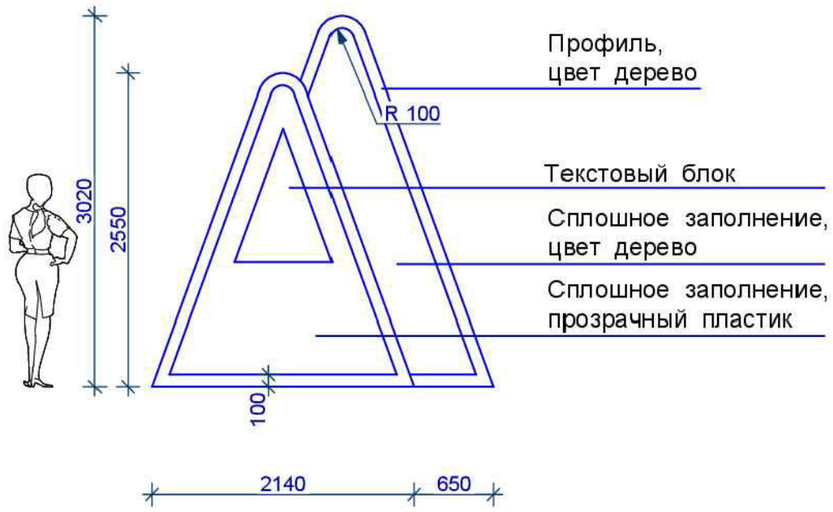

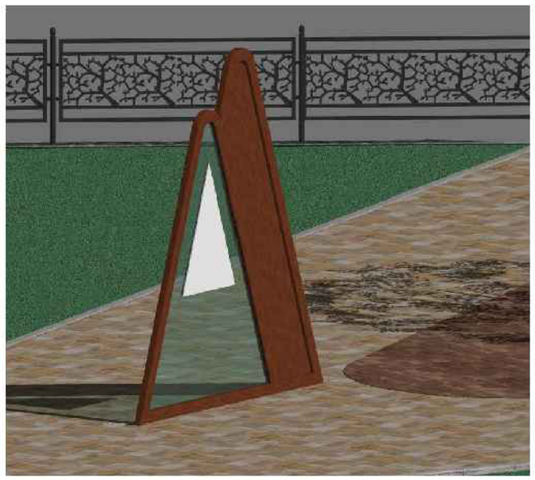

Спецификация материалов на фундамент информационного стенда

Поз.	Обозначение	Наименование	Кол.	Масса ед., кг	Приме-чание
1		А-III-10 ГОСТ5781-82*	8,9	0,617	м
2		А-III-8 ГОСТ5781-82*	8,9	0,395	м
3		А - I - 6 ГОСТ5781-82,*L=1420	22	0,315	
В15		БСГ В15 П2 W4 F50 ГОСТ7473-94	0,72		м^3
		Щебень	0,576		м^3

Количество информационных указателей (фундаментов) - 2 шт.

План фундамента

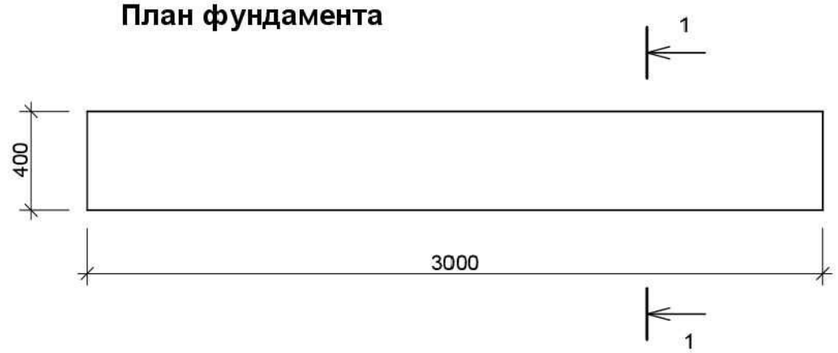

Поз. 3

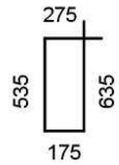

1 - 1

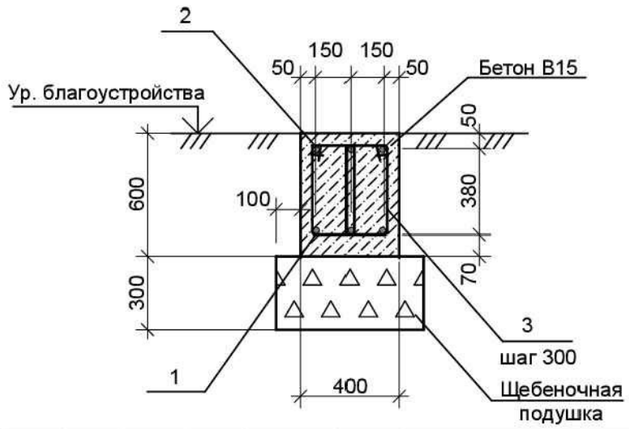

1 Под фундамент выполнить щебеночную подушку толщиной 300мм по уплотненному щебенемй грунту.

2 Гидроизоляция из двух слоев гидроизола на горячей битумной мастике.

3 Установку закладных деталей для монтажа стенда выполнить по заданию производителя информационного стенда.

4 Спецификация дана на один фундамент.

5 Схема информационного указателя разработана в качестве задания для изготовления ООО «Группа Компаний «Мегаполис»

Изм.	Кол.уч.	Лист	№ док.	Подп.	Дата
Разработал		Токарева			10.20
Проверил		Фаизганов			10.20
Н.контроль		Жердева			10.20

64/20-ГП

Комплексное благоустройство общественной территории пешеходной аллеи по ул. Тевосяна до площади Ленинского Комсомола

Стадия	Лист	Листов
Р	12	

Схема информационного указателя. Фундамент

ООО "Мустафин и компания"

Взам. инв. №

Подп. и дата

Инв. № подл.

Секция ограждения

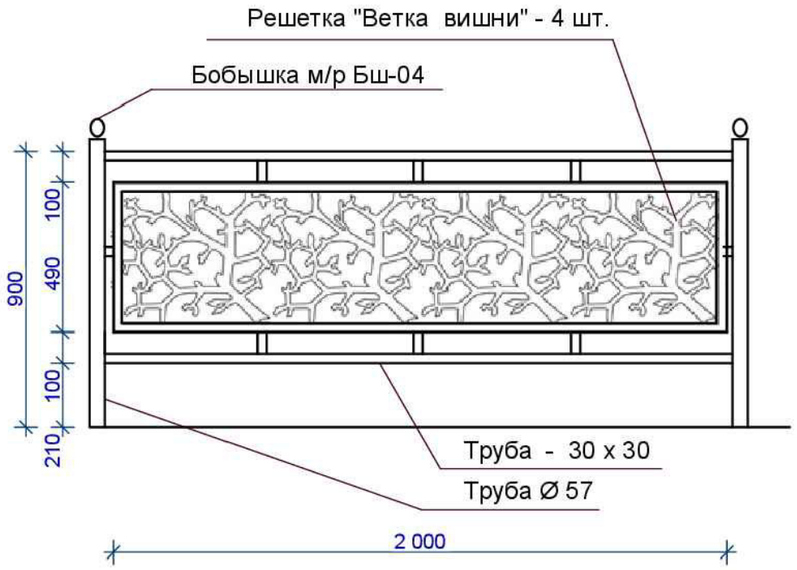

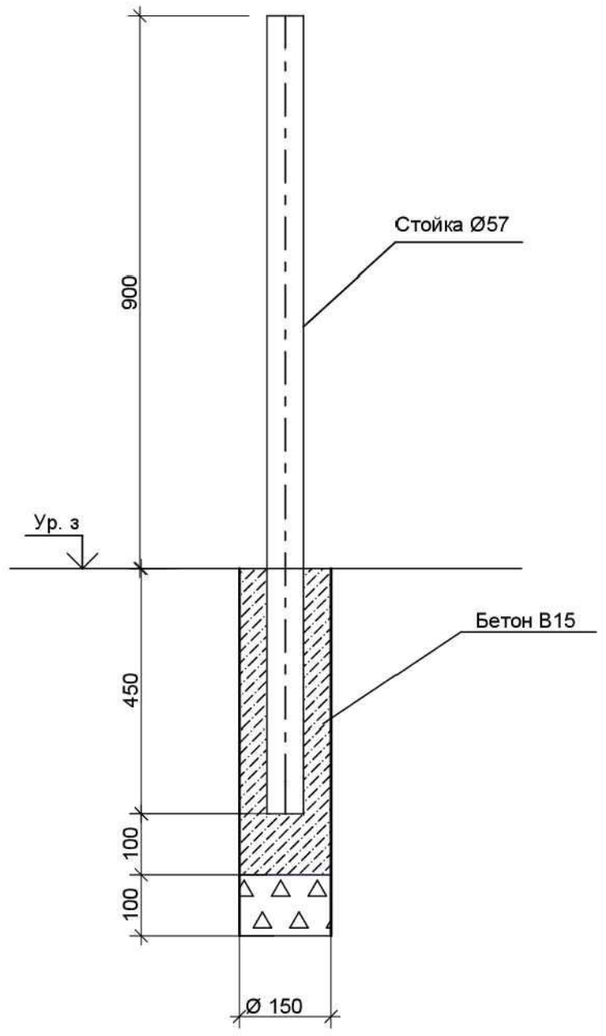



Решетка "Ветка вишни" Р-06 - 480 х 10 х 430 (чугун)



Бобышка витая со стояком м/р Бш-04 (чугун)

Схема секции ограждения разработана в качестве задания для изготовления для Каслинского завода архитектурно-художественного литья.

Количество секций - 414

Количество столбиков - 433

Количество уточнить по месту

Спецификация

Поз.	Обозначение	Наименование	Кол.	Масса ед.,кг	Приме-чание
В15		БСГ В15 П2 W4 F50 ГОСТ7473-94	0,01		$м^3$
		Щебень фр. 20-40	0,001		$м^3$

1 Спецификация дана на 1 стойку.
2 Все стальные элементы окрасить эмалью ПФ-115 ГОСТ 6465-76* в два слоя по слою грунтовки ГФ-021 ГОСТ 25129-82*.

Изм.	Кол.уч.	Лист	№ док.	Подп.	Дата
Разработал		Токарева			10.20
Проверил		Фаизганов			10.20
Н.контроль		Жердева			10.20

64/20-ГП

Комплексное благоустройство общественной территории пешеходной аллеи по ул. Тевосяна до площади Ленинского Комсомола

Стадия	Лист	Листов
Р	13	

Секция ограждения. Фундамент

ООО "Мустафин и компания"

Взам. инв. №

Подп. и дата

Инв. № подл.

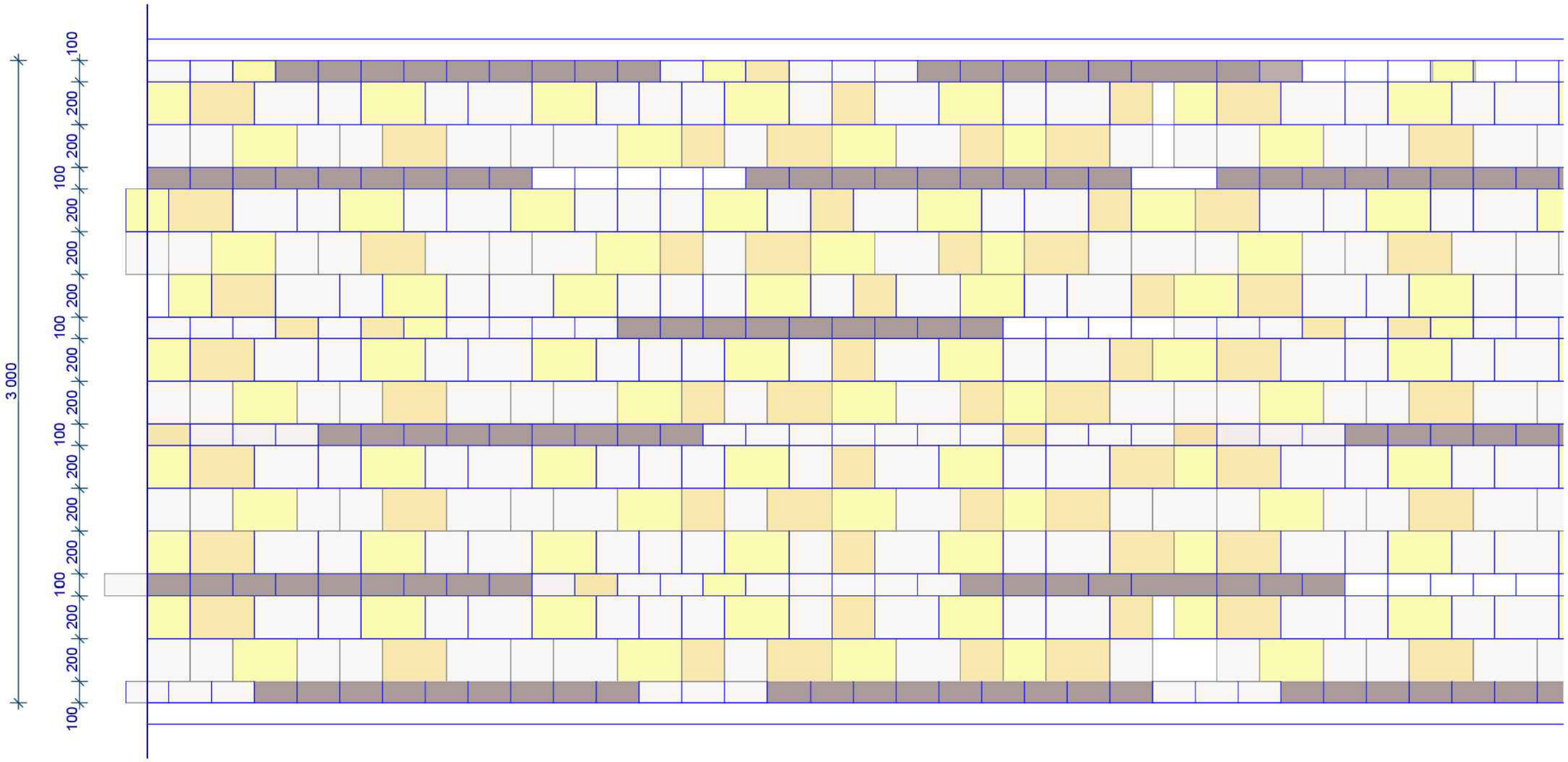

Ориентировочный расход плитки на 10 м^2

Белый 200 х 100 - 35 шт. - 7%
Желтый 200 х 100 - 4 шт. - 0,8%
Песчанник 200 х 100 - 4 шт. - 0,8%
Коричневый 200 х 100 - 55 шт. - 11%

Белый 200 х 200 - 71 шт. - 28%

Желтый 200 х 200 - 7 шт. - 2,8%

Песчанник 200 х 200 - 10 шт. - 4%

Белый 300 х 200 - 35 шт. - 21,0%

Желтый 300 х 200 - 24 шт. - 14,4%

Песчанник 300 х 200 - 17 шт. - 10,2%

Условные обозначения

Цвет плитки - белый на белом цементе

Цвет плитки - песчанник на белом цементе

Цвет плитки - желтый на белом цементе

Цвет плитки - коричневый на сером цементе

Мощение тротуаров выполнить плиткой завода Берит (+7 343 266-29-79, +7 343 266-93-75, +7 967 851-45-04, sbit@berit.ru)
В рисунке использована плитка формата Квадрат 300х300х80, Прямоугольник 300 х 200 х 80, Прямоугольник 200 х 100 х 80

Взам. инв. №
Подп. и дата
Инв. № подл.

Изм.	Кол.уч.	Лист	№ док.	Подп.	Дата
Разработал		Фаизганов			10.20
Проверил		Грибанова			10.20
Н.контроль		Жердева			10.20

64/20-ГП

Комплексное благоустройство общественной территории пешеходной аллеи по ул. Тевосяна до площади Ленинского Комсомола

Стадия	Лист	Листов
Р	14	

Рраскладка тротуарной плитки. Рисунок 1

ООО "Мустафин и компания"

Раскладка плитки

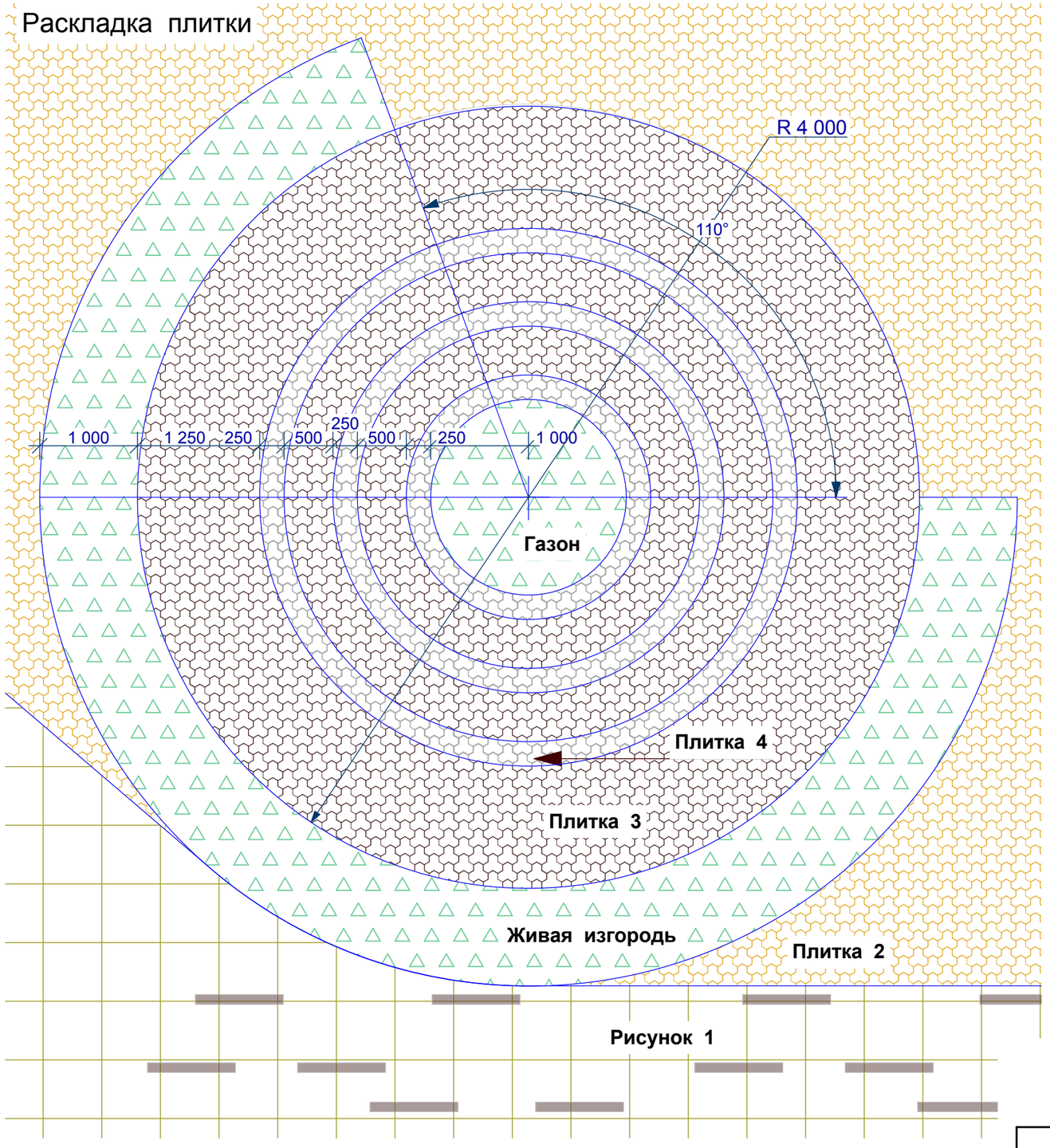

Рисунок 1

Скамья

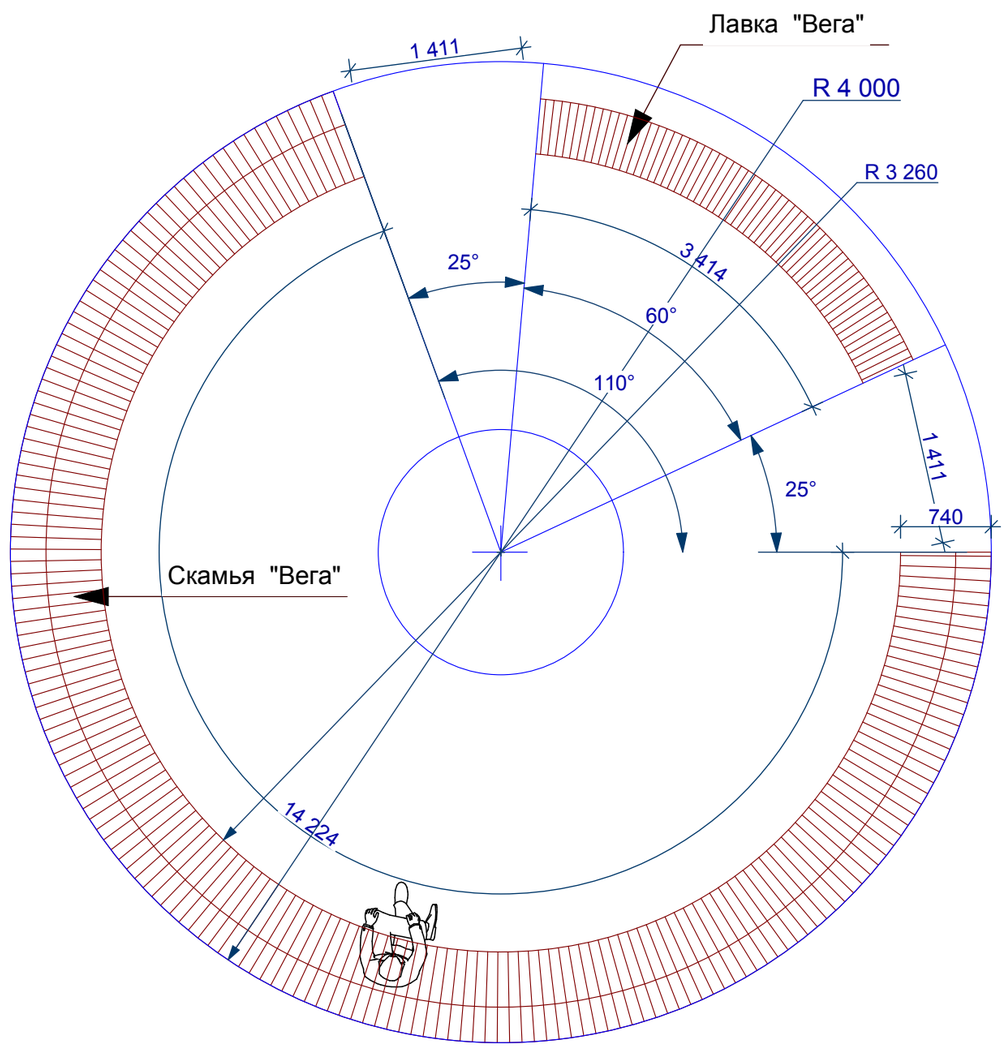

Скамья и лавка "Вега" изготовление ООО "Мета сфера". Металлические детали покрыть полимерно-порошковой краской, цвет черный. Для сидения и спинки использовать древесину хвойных пород. Обработать по двухэтапной схеме:1. Грунт-пропитка защитно-декоративная GALAMIX-57Z (GM-57Z) ВД-АК-057. 2. Лак GALAMIX-46Z (GM-46Z) ВД-АК-146, цвет Махагон.
Скамья состоит из 9 секций, лавка из двух. Предусмотреть крепежные анкера по 4 штуки на секцию (44 шт.)

Рисунок плитки 1 см. лист 14
Плитка 2 - комплект "Готика", цвет оранжевый на белом цементе, S=499,4 м^2
Плитка 3 - комплект "Готика", цвет коричневый на сером цементе, S=42,2 м^2
Плитка 4 - комплект "Готика", цвет белый на белом цементе, S=9,9 м^2
Высота живой изгороди 900 мм

Изм.	Кол.уч.	Лист	№ док.	Подп.	Дата
Разработал		Фаизганов			10.20
Проверил		Грибанова			10.20
Н.контроль		Жердева			10.20

64/20-ГП

Комплексное благоустройство общественной территории пешеходной аллеи по ул. Тевосяна до площади Ленинского Комсомола

Стадия	Лист	Листов
Р	15	

Фрагмент 1

ООО "Мустафин и компания"

Взам. инв. №

Подп. и дата

Инв. № подл.

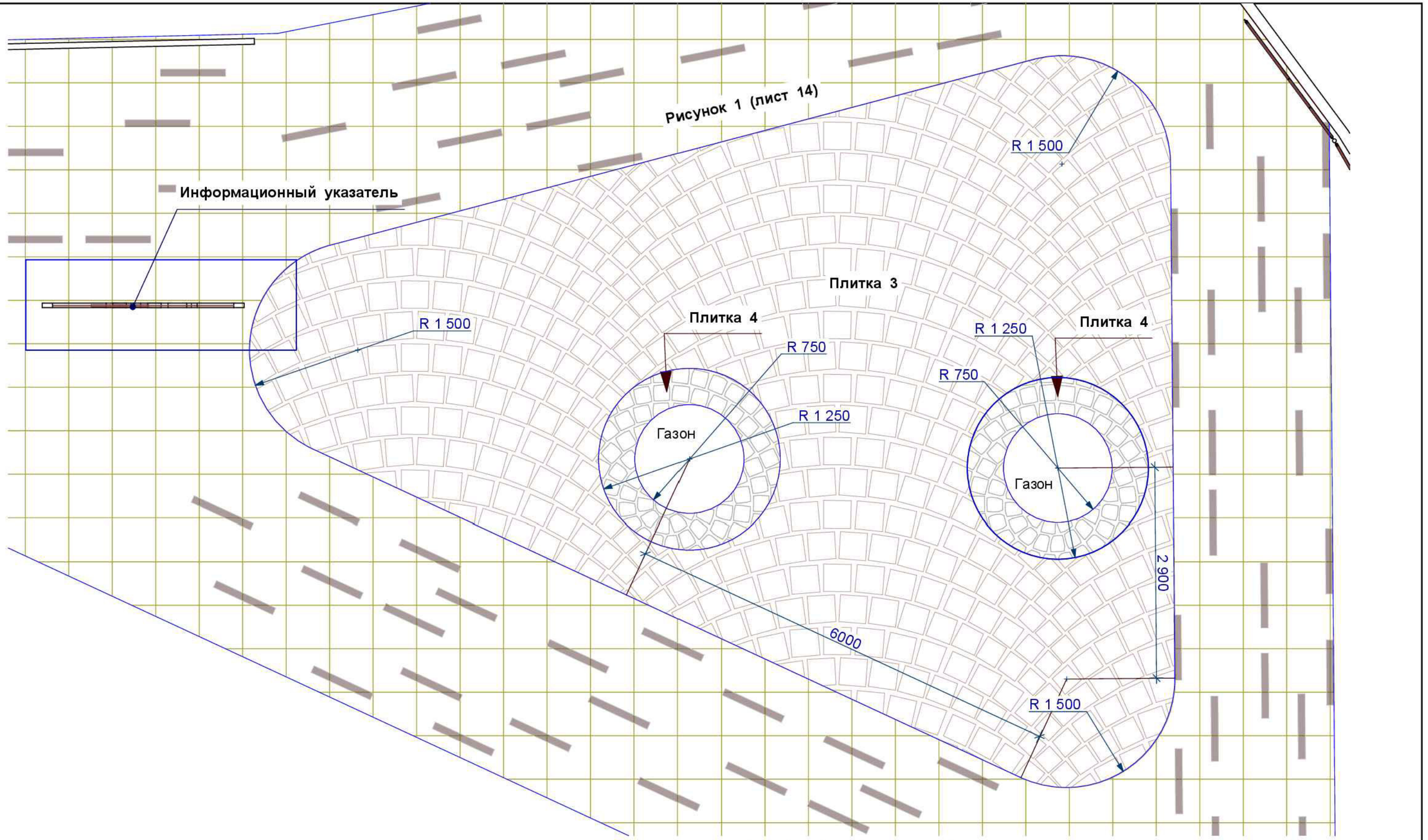

Рисунок плитки 1 см. лист 14
Плитка 3 - комплект "Готика", цвет коричневый на сером цементе, S=81,0 м^2
Плитка 4 - комплект "Готика", цвет белый на белом цементе, S=6,9 м^2

Изм.	Кол.уч.	Лист	№ док.	Подп.	Дата
Разработал		Фаизганов			10.20
Проверил		Грибанова			10.20
Н.контроль		Жердева			10.20

64/20-ГП

Комплексное благоустройство общественной территории пешеходной аллеи по ул. Тевосяна до площади Ленинского Комсомола

Стадия	Лист	Листов
Р	16	

Фрагмент 2

ООО "Мустафин и компания"

Взам. инв. №

Подп. и дата

Инв. № подл.

Спецификация

Поз.	Обозначение	Наименование	Кол.	Масса ед., кг	Приме-чание
		Швеллер 14 ГОСТ 8240-97 / С 245 ГОСТ 27772-88	478	12,3	м.п.

Узел прохода электрокабеля
под пешеходными дорожками

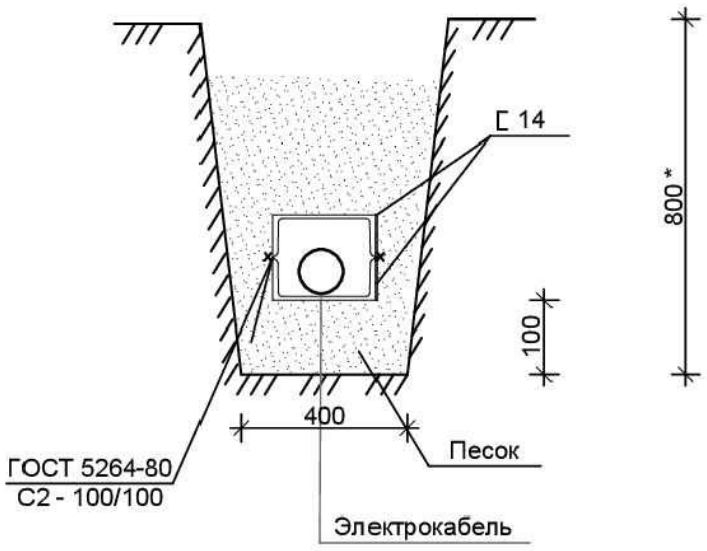

1 Сварку вести электродами Э42 ГОСТ 9467-75*.

2 Весь металл покрыть грунтовкой ГФ021 с последующей окраской эмалями ПФ 115 за два раза.

Взам. инв. №

Подп. и дата

Инв. № подл.

Изм.	Кол.уч.	Лист	№ док.	Подп.	Дата
Разработал		Токарева			10.20
Проверил		Фаизганов			10.20
Н.контроль		Жердева			10.20

64/20-ГП

Комплексное благоустройство общественной территории пешеходной аллеи по ул. Тевосяна до площади Ленинского Комсомола

Стадия	Лист	Листов
Р	17	

Узел прохода электрокабеля под проездами, тротуарами

ООО "Мустафин и компания"

Узел 1

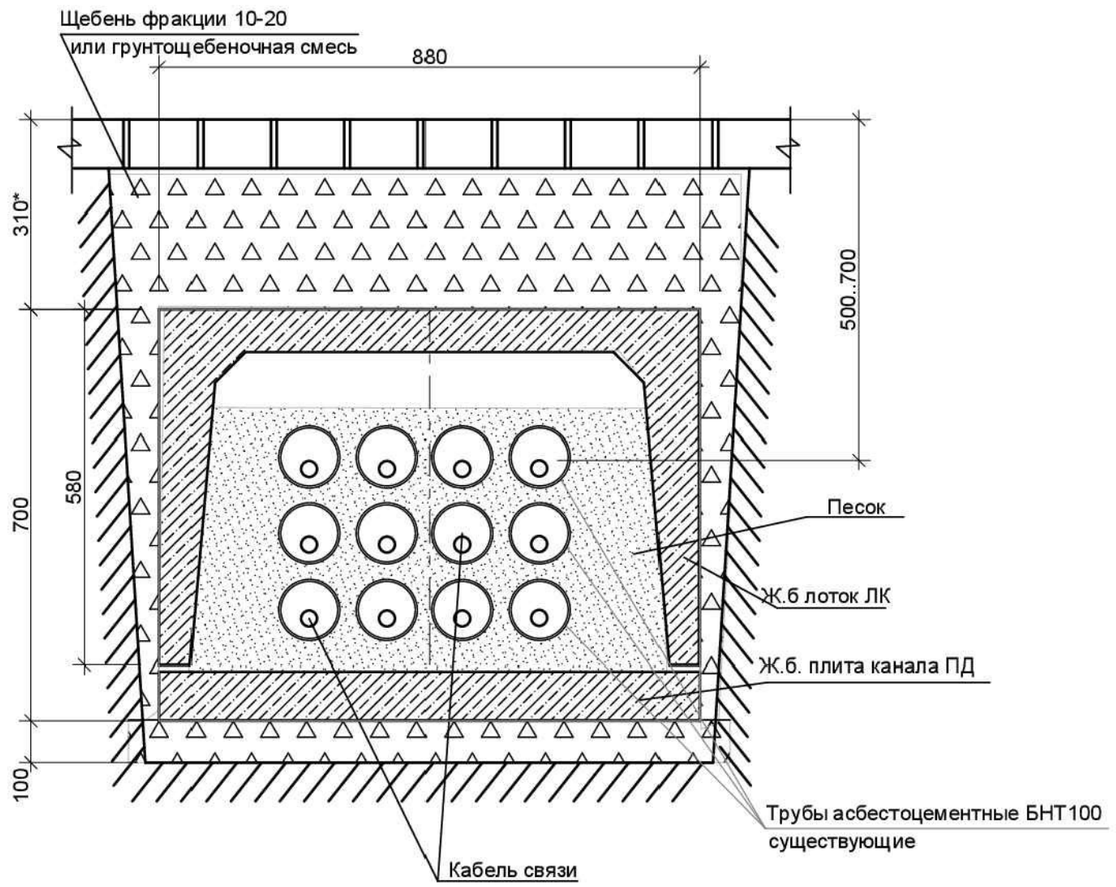

Спецификация

Поз.	Обозначение	Наименование	Кол.	Масса ед., кг	Примечание
		Узел 1			
ЛК1	3.003.1-8 в.	Лоток ЛК 300.90.60-1	22	1300	
ЛК2		Лоток ЛК 75.90.60-1	4	340	
ПД	3.003.1-8 в.	Плита днища ПД 75.90.10-1	92	160	
		Щебень фр. 10-20	19,8		$м^3$
		Гидроизоляция битумная	218,0		$м^2$
		Песок	15,9		$м^3$
		Узел 2	10,1		м
		Швеллер 18 ГОСТ 8240-97 / С 245 ГОСТ 27772-88	20,2	16,3	м
		Песок	1,3		$м^3$
		Площадь грунтовки	6,4		$м^2$
		Грунт	1,4		$м^3$
		Узел 3	15,5		
		Швеллер 30 ГОСТ 8240-97 / С 245 ГОСТ 27772-88	31,0	31,8	м.п.
		Песок	2,44		$м^3$
		Площадь грунтовки	15,5		$м^2$
		Грунт	12,0		$м^3$

Узел 2

Узел прохода кабеля под пешеходными дорожками

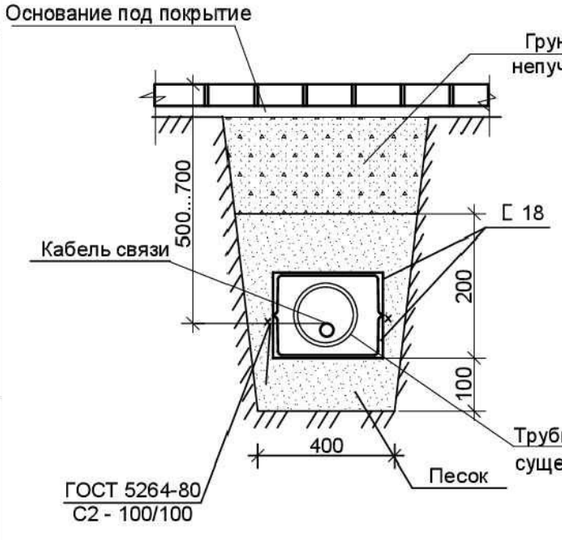

Узел 3

Узел прохода кабеля под пешеходными дорожками

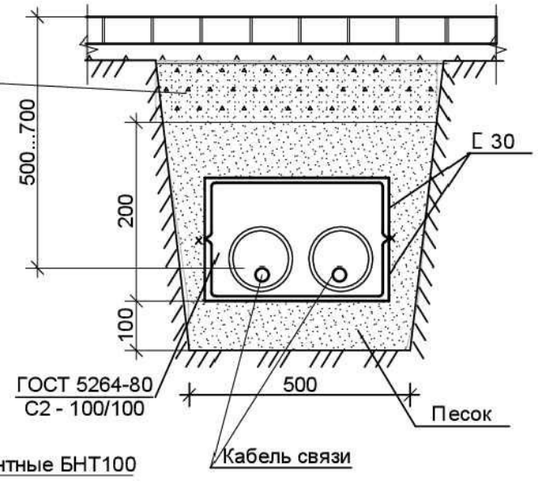

1 При производстве работ уточнить расположение существующих труб в траншеях, расстояния между ними, глубину заложения. При необходимости проектные решения уточнить в соответствии с конкретными условиями.

2 Сварку вести электродами Э42 ГОСТ 9467-75*.

3 Весь металл покрыть грунтовкой ГФ021 с последующей окраской эмалями ПФ 115 за два раза.

4 Железобетонные конструкции обмазать битумной мастикой в два слоя.

Взам. инв. №

Подп. и дата

Инв. № подл.

Изм.	Кол.уч.	Лист	№ док.	Подп.	Дата
Разработал		Фаизганов			10.20
Проверил		Грибанова			10.20
Н.контроль		Жердева			10.20

64/20-ГП

Комплексное благоустройство общественной территории пешеходной аллеи по ул. Тевосяна до площади Ленинского Комсомола

Стадия	Лист	Листов
Р	18	

Узел прохода кабеля связи под тротуарами

ООО "Мустафин и компания"

ЮГОР
Общество с ограниченной ответственностью **«Югор-Урал»**
ОГРН 1186658028765 | ИНН 6670466430 | КПП 667001001
620000, г. Екатеринбург, территория Ново-Свердловской ТЭЦ, офис 1
тел./факс: (343) 363-02-53, e-mail: info@ugor.ru, ugor.ru

27.10.2020 г. №б/н

Предлагаем Вам рассмотреть коммерческое предложение на изготовление продукции «Югор».

№ п/п	Наименование продукции	Ед. изм.	Кол-во	Цена, руб. в т.ч. НДС	Сумма, руб. в т.ч. НДС
1	Скамья "Тета", 1500 мм	шт.	14	29 916,00	418 824,00
2	Качели "Ритм-1", 2300х1500х2600 мм	шт.	3	168 000,00	504 000,00
				Итого:	**922 824,00**
				В том числе НДС 20%	**153 804,00**

ТЕХНИЧЕСКИЕ ХАРАКТЕРИСТИКИ:

1. Материал изделий: чугун, стальной металлопрокат, брус хвойных пород.
2. Покрытие металлических элементов – система защитно-декоративного покрытия для окружающей среды средней коррозионной категории С3 по ISO 12944-2:1998:
   - абразивная струйная очистка до степени Sa 2,5 в соответствии с ГОСТ Р ИСО 8501-1-2014;
   - полимерный противокоррозионный грунт;
   - полимерное финишное покрытие, цвет по шкале RAL ___;
   - покрытие бруса – полупрозрачная масляная пропитка для древесины, цвет по каталогу Osmo: ___ .
3. Гарантийный срок на порошковое покрытие – 12 месяцев. Гарантия не распространяется на дефекты покрытия, возникшие после его передачи Покупателю вследствие ненадлежащей разгрузки, хранения, монтажа или в случае неправильной эксплуатации продукции.

ПРИМЕЧАНИЯ:

1. Стоимость продукции указана без учета стоимости доставки, разгрузки и монтажа.
2. Срок изготовления составляет 45 рабочих дней с момента поступления предоплаты.
3. Настоящее коммерческое предложение действительно в течение 20 календарных дней

ПРИЛОЖЕНИЯ:

1. Приложение №1 – Эскизы продукции

Генеральный директор ООО «Югор-Урал» *Емельянов Максим Валерьевич*

Исполнитель:
Руководитель проектов
Бикметов Тимур
+7 (922) 153 80 12
btr@ugor.ru

Приложение №1
к исх. № б/н от 27.10.2020 г.

Скамья "Тета"



Качели "Ритм-1"



ООО «Метасфера»
ИНН 6684033813
620109, Свердловская обл.
г. Первоуральск, ул.Дружбы,1а
оф.19 meta-sfera@mail.ru
Тел.:(343)201-02-21

Метасфера - малые архитектурные формы оптом от производителя.

Исх.№328 от 19.10.2020 Коммерческое предложение	Рашиду Файзганову

В ответ на Ваш запрос сообщаем о возможности изготовления и поставки следующей продукции:

Поз.№ №	*НАИМЕНОВАНИЕ*	*Количество, шт*	*ЦЕНА шт без НДС, руб*	*Общая цена изделий без НДС, руб*	*Изображение*
1	**Скамейка «Вега» радиусная** 1000х740х мм (ВхГ) Длина по внешнему радиусу 17,45м Каркас стальной, сталь Ст3. Покрытие каркаса порошковая окраска. Цвет каркаса: на выбор покупателя по каталогу RAL Обрешетка - сосновый брус. Цвет дерева – светлый дуб или темный орех на выбор Покупателя. Тип крепления: анкерное	17 ,45 п.м по внешнему радиусу	27 600/ погонный метр по внешнему радиусу	481 620	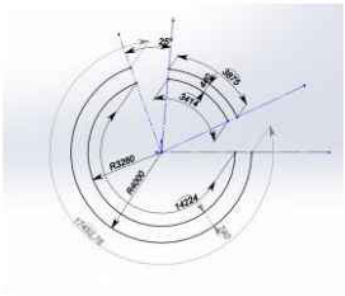 
2	**Лавка «Вега» радиусная** 400х440мм (ВхГ) Длина по внешнему радиусу 3,88м Каркас стальной, сталь Ст3. Покрытие каркаса порошковая окраска. Цвет каркаса: на выбор покупателя по каталогу RAL Обрешетка - сосновый брус. Цвет дерева – светлый дуб или темный орех на выбор Покупателя. Тип крепления: анкерное	3,88 п.м. по внешнему радиусу	18 600/ погонный метр по внешнему радиусу	72 168	
3	**Пергола «Куб»** 2700х2020х3500мм (ВхГхШ) Каркас стальной, сталь Ст3. Покрытие каркаса порошковая окраска. Цвет каркаса: на выбор покупателя по каталогу RAL Обрешетка - сосновый брус. Цвет дерева – светлый дуб или темный орех на выбор Покупателя. Тип крепления: анкерное	2	372 000	744 000	

4	**Вазон «Гарда»** 430х750х750мм (ВхГхШ) Каркас стальной, сталь Ст3. Покрытие каркаса порошковая окраска. Цвет каркаса: на выбор покупателя по каталогу RAL Обрешетка - сосновый брус. Цвет дерева – светлый дуб или темный орех на выбор Покупателя. Тип крпеления: анкерное	16	24 600	393 600	
5	**Велопарковка "Велопарк"** 420х550х330мм (ВхГхШ) Каркас стальной, сталь Ст3. Покрытие каркаса порошковая окраска. Цвет каркаса: на выбор покупателя по каталогу RAL Обрешетка - сосновый брус. Цвет дерева – светлый дуб или темный орех на выбор Покупателя. Тип крпеления: анкерное	10	8 400	84 000	
6	**Урна "Кармен"** 910х450х450мм (ВхГхШ) Каркас стальной, сталь Ст3. Покрытие каркаса порошковая окраска. Цвет каркаса: на выбор покупателя по каталогу RAL Обрешетка - сосновый брус. Цвет дерева – светлый дуб или темный орех на выбор Покупателя. Тип крпеления: анкерное	22	11 400	250 800	
	Итого:			2 026 188	

Примечание: Срок изготовления 30 рабочих дней.

Общая стоимость Товаров без учета стоимости доставки и монтажа 2 026 188 (два миллиона двадцать шесть тысяч сто восемьдесят восемь) рублей 00 копеек.

Каркас - углеродистая сталь (порошковая окраска).
Обрешетка - брус различного сечения (сосна). Огнебиозащитные пропитки + тонировочный состав с антисептиком, стойкий к атмосферным осадкам, перепадам температур и образованию плесени.
Мы обеспечиваем индивидуальный подход к каждому клиенту, разнообразие форм, материалов и расцветок, предложения от эконом до эксклюзивного уровня.
Вы можете поручить нам самые нестандартные заказы и быть уверенными в их исполнении.

Чтобы получить подробную консультацию, звоните с пн-сб. с 9.00 до 19.00 по номерам (343)201-02-21
или отправьте заявку на WhatsApp или почту meta-sfera@mail.ru

С уважением,
Директор ООО «Метасфера» Борисов Евгений Александрович

ООО «КАСЛИНСКИЙ ЗАВОД АРХИТЕКТУРНО-ХУДОЖЕСТВЕННОГО ЛИТЬЯ»
456830, Россия, Челябинская область, город Касли, улица Советская, дом 68/1,
ИНН 7453102444 Тел(факс): (35149) 2-21-09, E-mail: kzahl@mechel.com www.kac3.ru

30.10.2020г.

Коммерческое предложение

ООО «Каслинский завод архитектурно-художественного литья» предлагает Вам следующие изделия Архитектурного литья:

Секция «Ветка вишни» Н 900– 15 600 руб./шт.

Столб с бобышкой, с закладной 450 мм – 5 000 руб./шт.

Цена указана с учетом НДС.

С уважением,

ООО «КЗАХЛ»

megapolis
ООО «Группа компаний «Мегаполис»
195426, Санкт-Петербург, улица Коммуны, д. 67, лит. БМ
ИНН: 7806436290; КПП 780601001
тел. 8 800 555 52 37, (812) 339 25 70
e-mail: info@megapolisgroup.spb.ru
www.megapolisgroup.spb.ru

Исх. 148 от 06.11.2020

КОММЕРЧЕСКОЕ ПРЕДЛОЖЕНИЕ

	наименование	размер	кол-во	фото	цена	стоимость
1	Изделие артикул 0430		1		1 362 460	1 362 460
2	Парклетта артикул 0431	длина - 10 м, ширина - 5 м, высота - 3 м	1		1 604 460	1 604 460
3	Изделие артикул 0409	длина - 2 м, ширина - 0,45 м, высота - 0,5 м	2	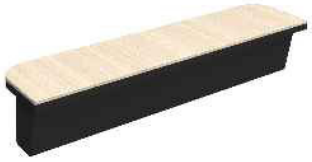	57 200	114 400
4	Изделие артикул 0415	длина - 2,4 м, ширина - 2 м, высота - 4,1 м	3		216 480	649 440
5	Изделие артикул 9352/B	длина - 5,5 м, ширина - 10 м, высота - 3,5 м	1		558 800	558 800
6	Информационные стенды		2		190 000	380 000
					ИТОГО:	**4 669 560,00**

Срок гарантии на металлическую часть 12 месяцев. Изделия изготовлены на собственном производстве, не подлежат обязательной сертификации.

7	Изделие артикул 9312	длина - 1,2 м, ширина - 1,2 м, высота - 0,45 м	2		42 344,00	84 688
8	Изделие артикул 9313	длина - 3 м, ширина - 1,2 м, высота - 0,45 м	2		75 230,00	150 460
9	Изделие артикул 9314	длина - 2 м, ширина - 1,2 м, высота - 2 м	2		58 588,00	117 176
10	Изделие артикул 9310	длина - 2,8 м, ширина - 0,2 м, высота - 0,35 м	4		22 144,00	88 576
11	Изделие артикул 9311	длина - 1,8 м, ширина - 0,2 м, высота - 0,35 м	2		18 954,00	37 908
					ИТОГО:	**5 148 368,00**

Срок гарантии на металлическую часть 12 месяцев. Изделия изготовлены на собственном производстве, не подлежат обязательной сертификации.

В связи с особенностями цветопередачи электрических устройств, цветной печати, цвета поставляемых изделий могут незначительно отличаться от настоящего предложения.

Генеральный директор Хусаинов Т.К.



Индивидуальный предприниматель
Сурков Александр Юрьевич
620137, г. Екатеринбург, ул. Комсомольская, д. 17/29, кв. 38
тел.: (343)355-56-54
www.prohlada66.ru

Коммерческое предложение.

Наименование	Количество (шт)	Размер	Стоимость (руб/шт)
Яблоня Роялти	27	180-200 см	4500
Клён Гиннала	8	200-300 см	4000
Клён остролистный Royal Red	9	180-200 см	20000
Берёза повислая видовая	3	300-400 см	7000
Ива извилистая свердловская	3	80-100 см	550
Сирень обыкновенная Красавица Москвы	3	120-140 см	5000
Пузыреплодник Диаболо	15	60-80 см	550

Директор _____(Сурков А. Ю.) 29 ноября 2020 г.

